8. 3 级维修

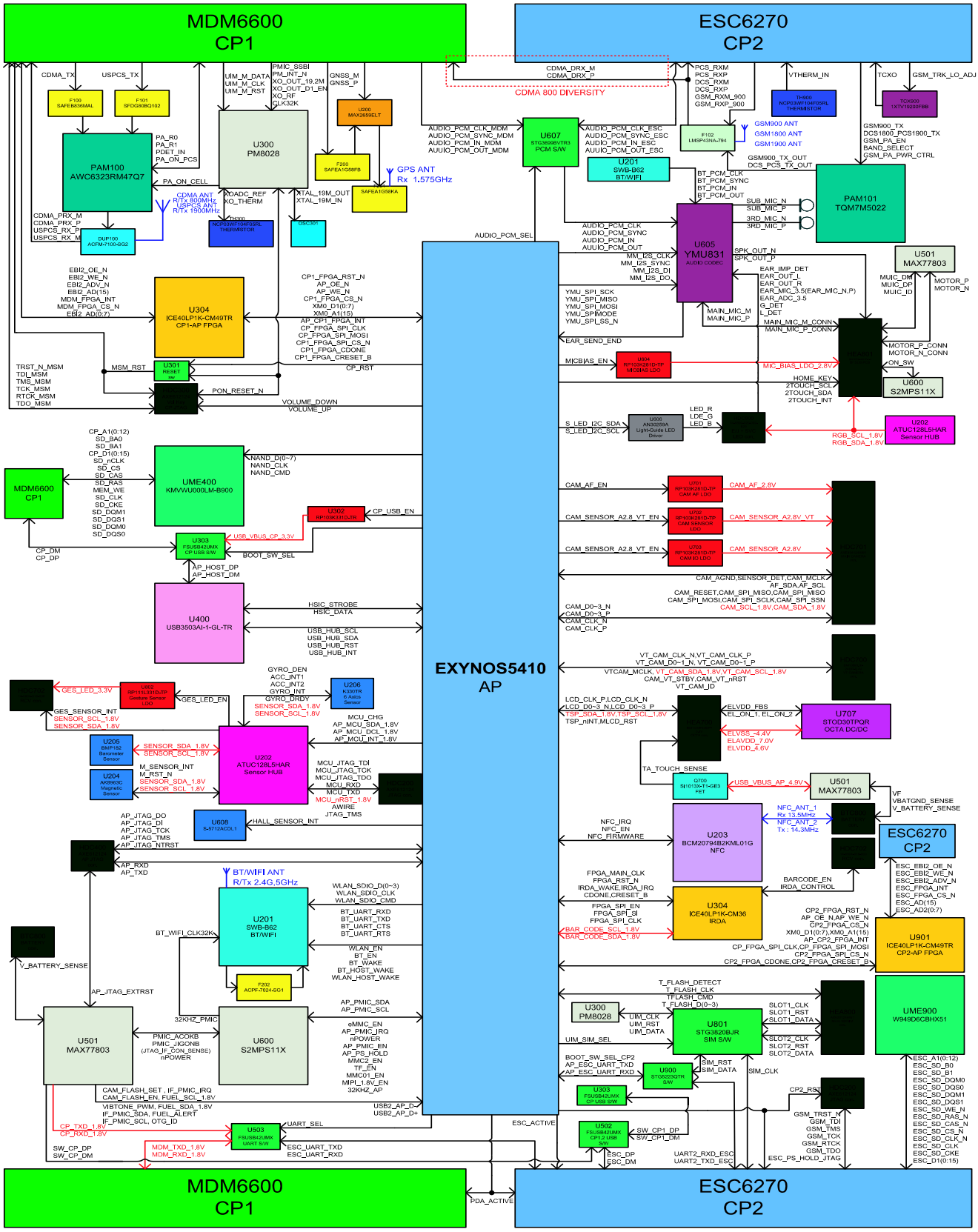

保密和所有权-本维修手册内容的变更恕不另行通知。
未经三星书面授权而发布，传送，或违背本文件中的任何内容或数据是严格禁止的。

BOTH-OLE100
BOTH-OLE101
BOTH-OLE102
BOTH-OLE103
BOTH-OLE104
BOTH-OLE105
BOTH-OLE106
R107
R206
R207
R208
R209
R210
R211
R212
R213
R214
R215
R216
R217
R218
R219
R220
R221
R222
R223
R224
R225
R226
R227
R228
R229
R230
R231
R232
R233
R234
R235
R236
R237
R238
R239
R240
R241
R242
R243
R244
R245

保密和所有权-本维修手册内容的变更恕不另行通知。
未经三星书面授权而发布，传送，或违背本文件中的任何内容或数据是严格禁止的。

8-3.故障排除流程图

设备

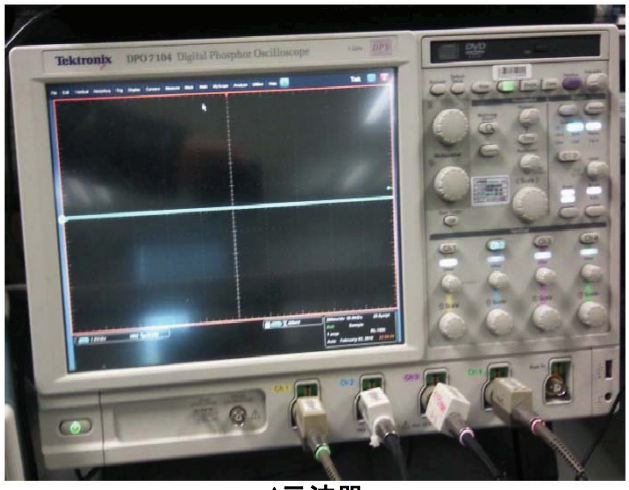

↑示波器

↑数字万用表

↑电源供电器

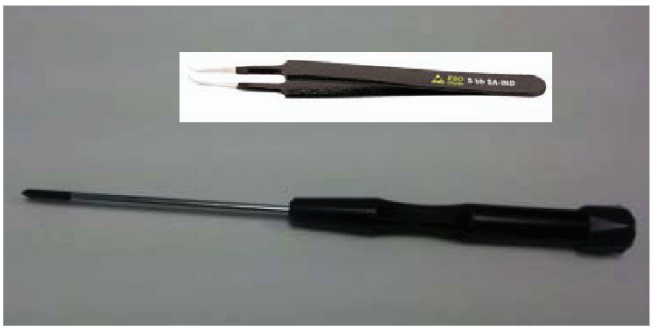

↑+字螺丝刀，ESD 安全镊子

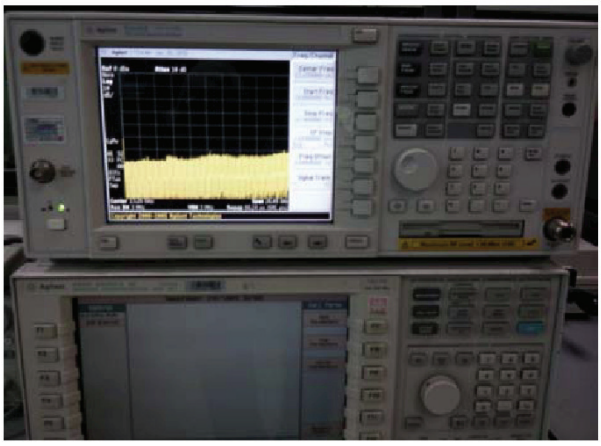

↑8960 和光谱分析器

↑焊接熨斗

保密和所有权-本维修手册内容的变更恕不另行通知。
未经三星书面授权而发布，传送，或违背本文件中的任何内容或数据是严格禁止的。

BOTH-HOLE100
BOTH-HOLE101
BOTH-HOLE102
BOTH-HOLE103
BOTH-HOLE104
BOTH-HOLE105
BOTH-HOLE106
R104
C115
R835
R706
R707
R205
R210
C212
C204
ANT101
ANT102
ANT200
ANT201
ANT100
HDC700
HDC702
RFS101
MIC600
MIC601
HDC600
HEA400
HEA800
HEA700
HEA801
LED500
RSB100
TCX900
SC101
U501
U503
U500
U600
U605
U707
U805
U803
U202
OSC201
OSC300
OSC301
OSC400
OSC600
TR300
Q300
Q701
Q901
F102
F103
F700
F701
F702
U923
L507
L506
L508
L512
L505
L502
L510
L511
L509
L504
L503
L513
L803
L804
L709
L708
L705
L716
L717
L718
L728
L702
L703
L704
L101
L302
L333
L351
L359
L315
L316
L309
L310
L311
L312
L313
L314
L317
L318
L319
L320
L321
L322
L323
L324
L325
L326
L327
L328
L329
L330
L331
L332
L333
L334
L335
L336
L337
L338
L339
L340
L341
L342
L343
L344
L345
L346
L347
L348
L349
L350
L351
L352
L353
L354
L355
L356

Confidential and proprietary-the contents in this service guide subject to change without prior notice.
Distribution, transmission, or infringement of any content or data from this document without Samsung's written authorization is strictly prohibited.

8-3-1 开机

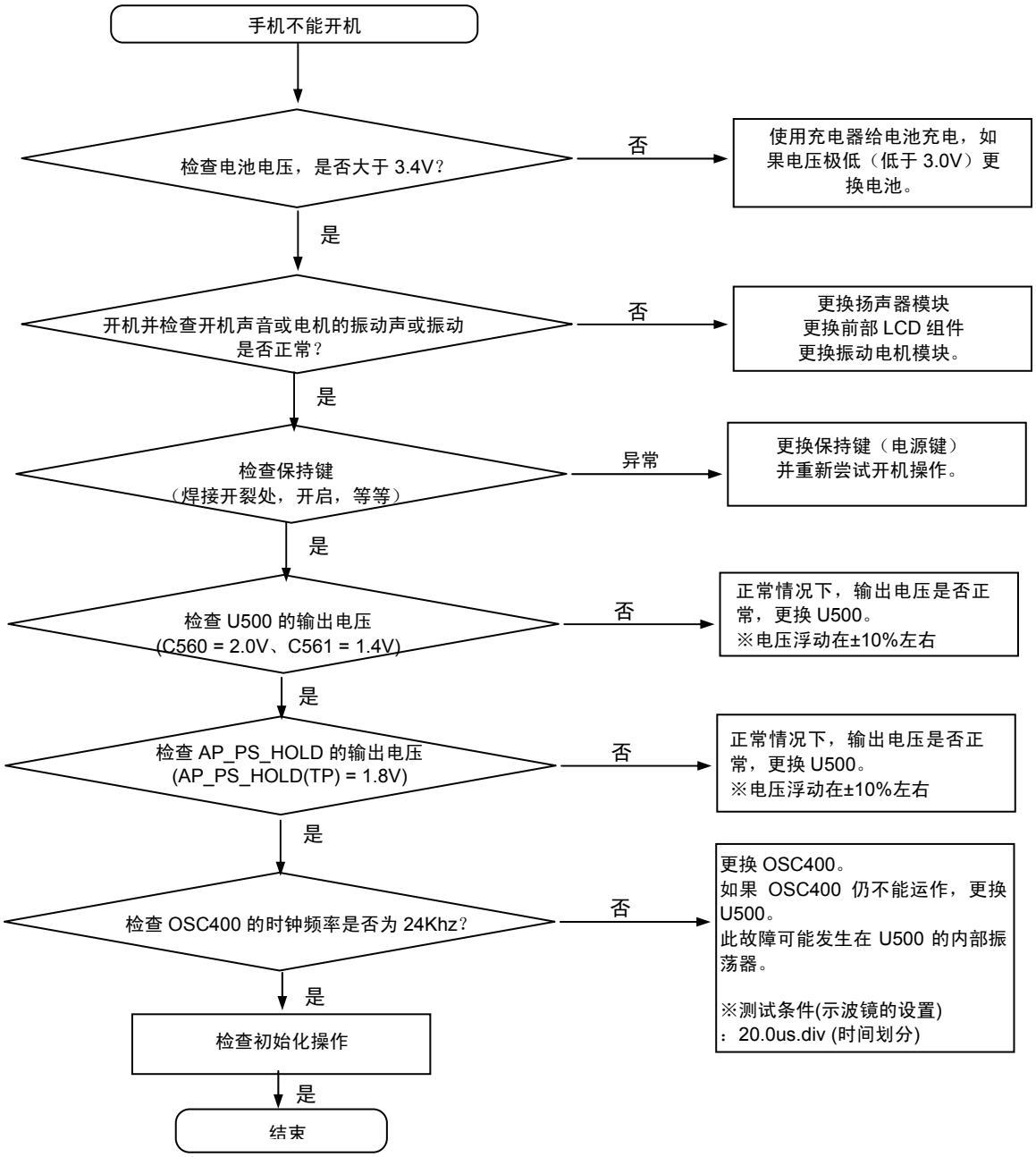

保密和所有权-本维修手册内容的变更恕不另行通知。
未经三星书面授权而发布，传送，或违背本文件中的任何内容或数据是严格禁止的。

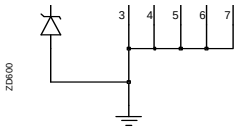

POWER / HOLD KEY

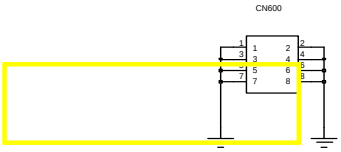

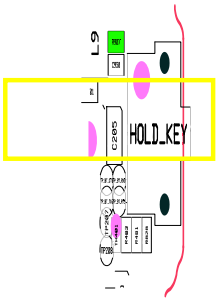

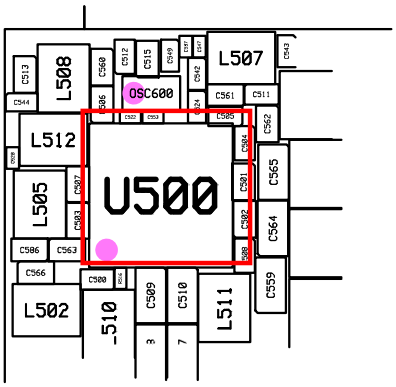

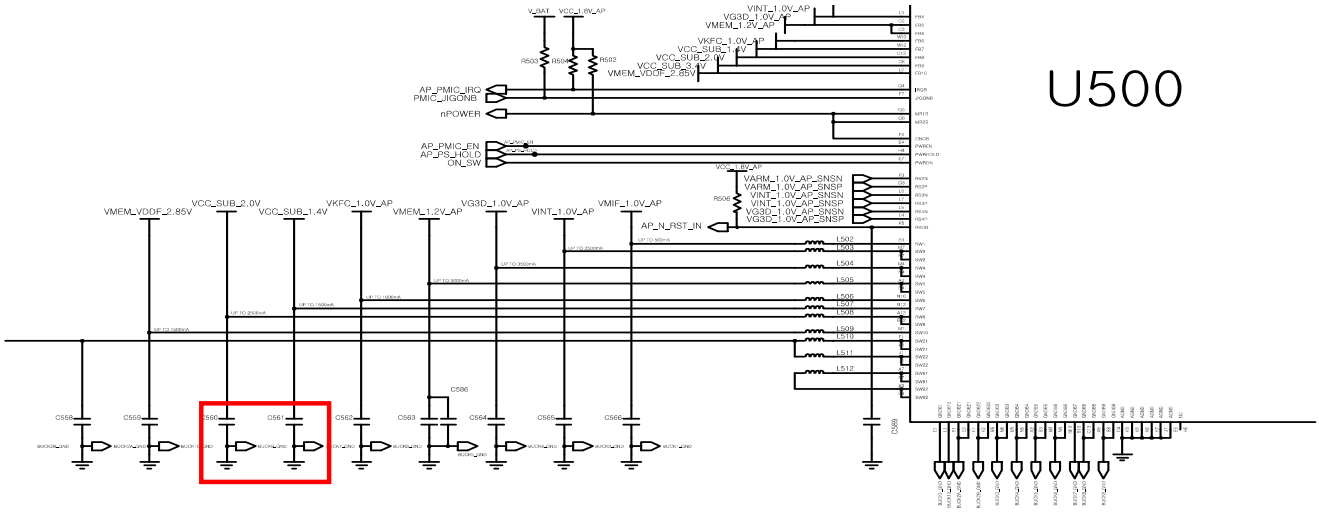

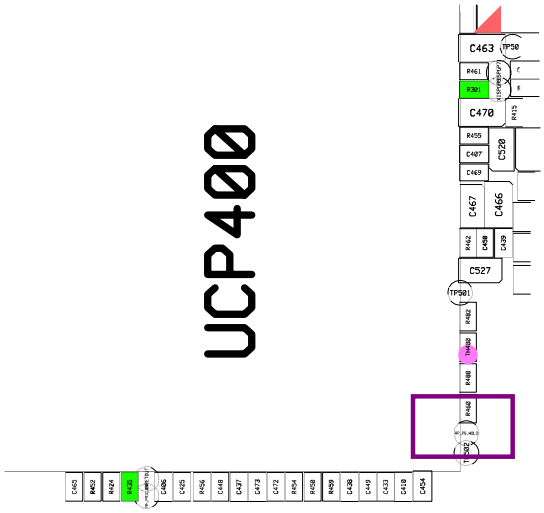

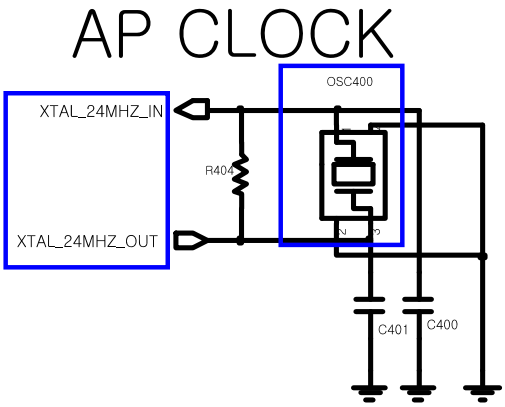

Confidential and proprietary-the contents in this service guide subject to change without prior notice.
Distribution, transmission, or infringement of any content or data from this document without Samsung's written authorization is strictly prohibited.

8-3-2. 初始化

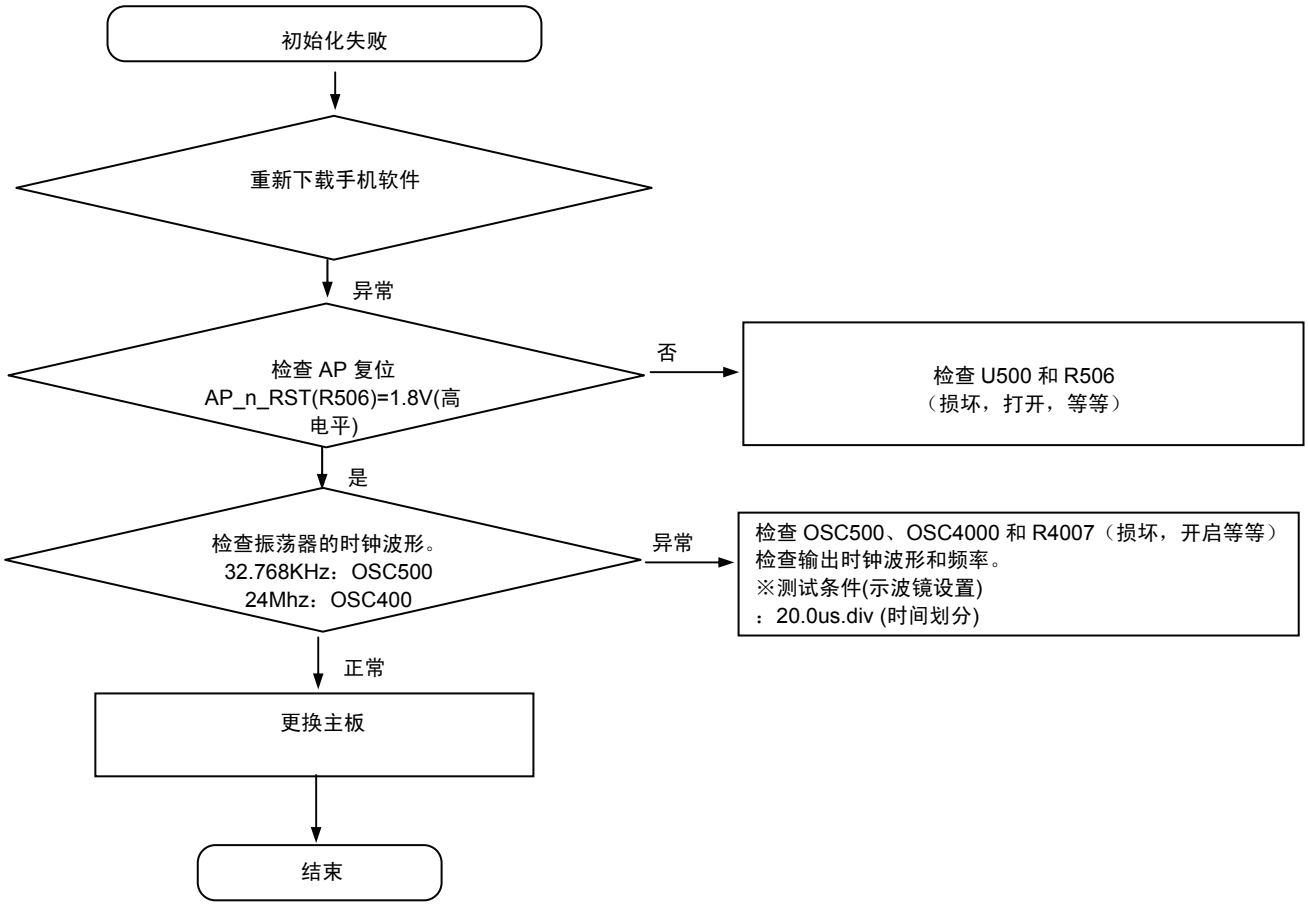

保密和所有权-本维修手册内容的变更恕不另行通知。
未经三星书面授权而发布，传送，或违背本文件中的任何内容或数据是严格禁止的。

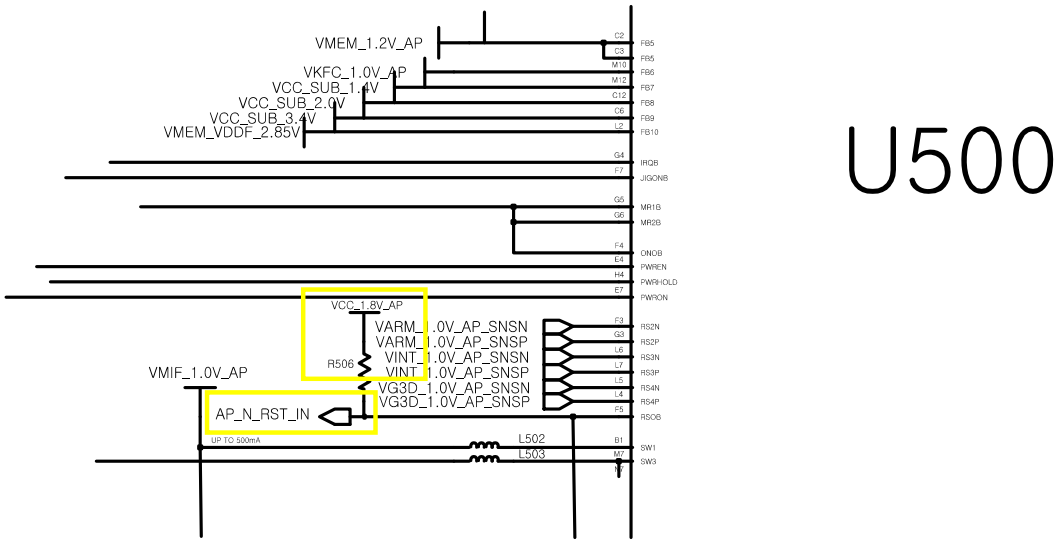

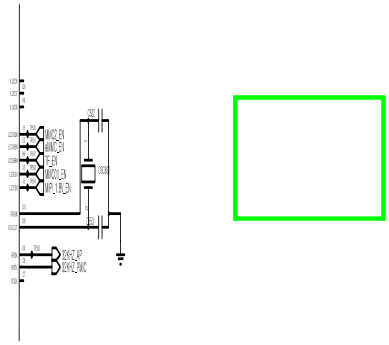

AP CLOCK

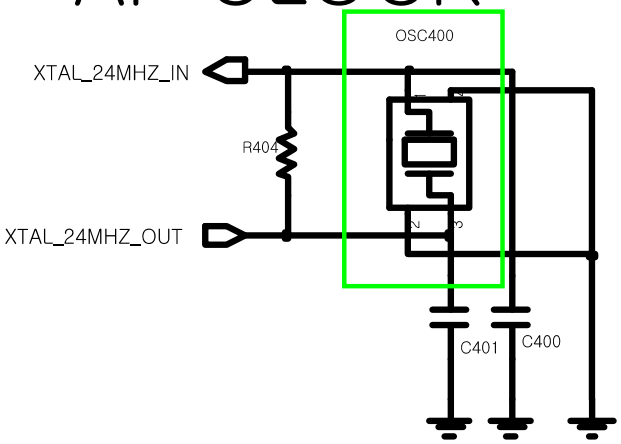

Confidential and proprietary-the contents in this service guide subject to change without prior notice.
Distribution, transmission, or infringement of any content or data from this document without Samsung's written authorization is strictly prohibited.

8-3-3．无服务

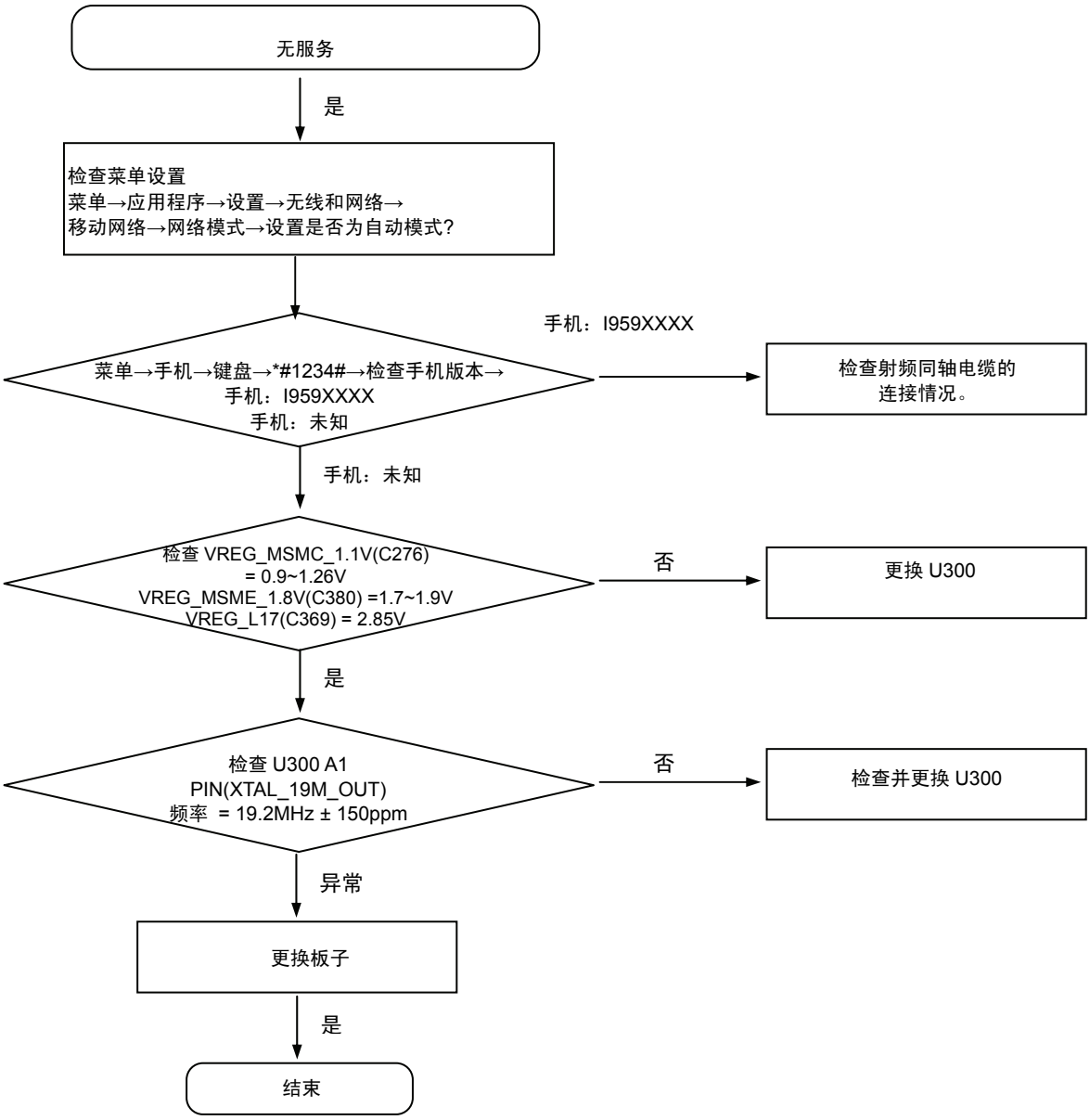

保密和所有权-本维修手册内容的变更恕不另行通知。
未经三星书面授权而发布，传送，或违背本文件中的任何内容或数据是严格禁止的。

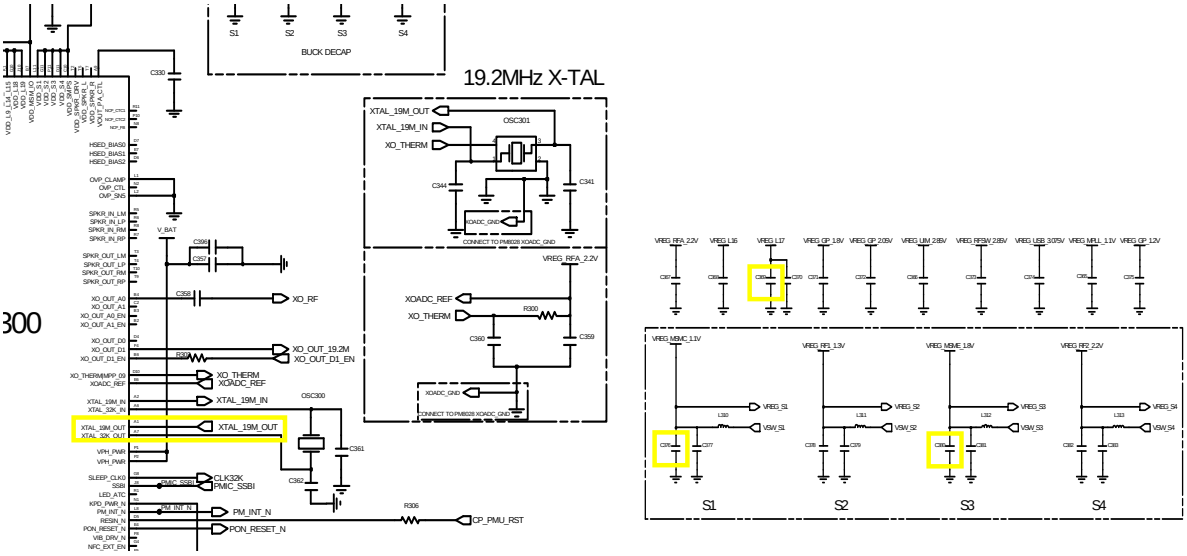

Confidential and proprietary-the contents in this service guide subject to change without prior notice.
Distribution, transmission, or infringement of any content or data from this document without Samsung's written authorization is strictly prohibited.

8-3-4.Sim 卡

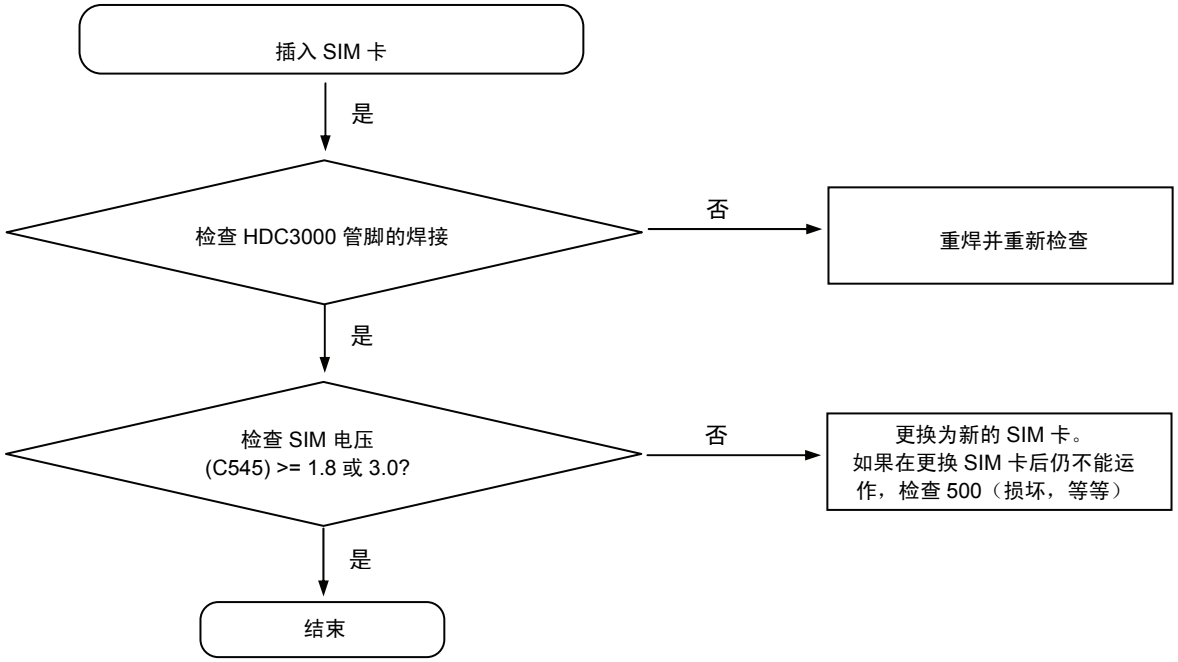

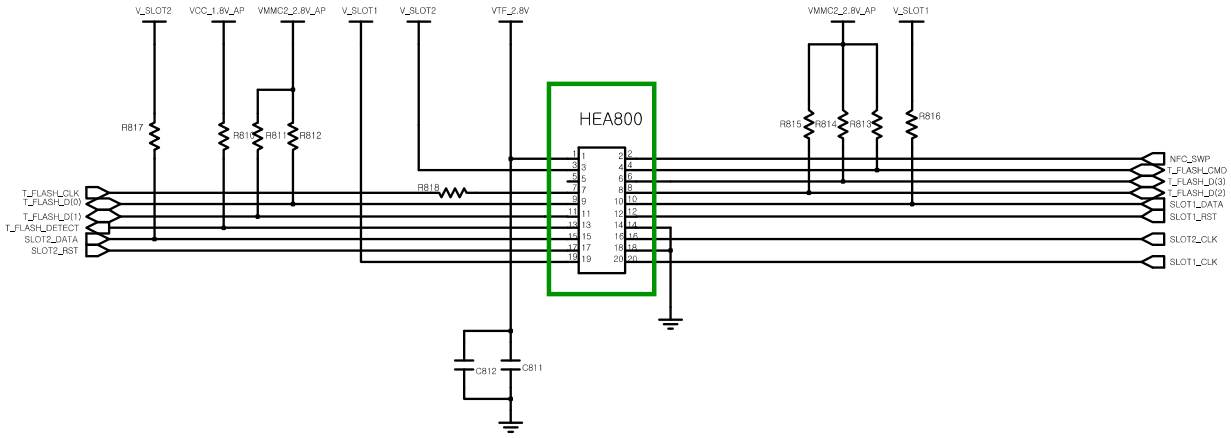

保密和所有权-本维修手册内容的变更恕不另行通知。
未经三星书面授权而发布，传送，或违背本文件中的任何内容或数据是严格禁止的。

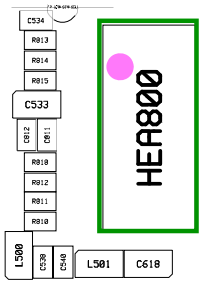

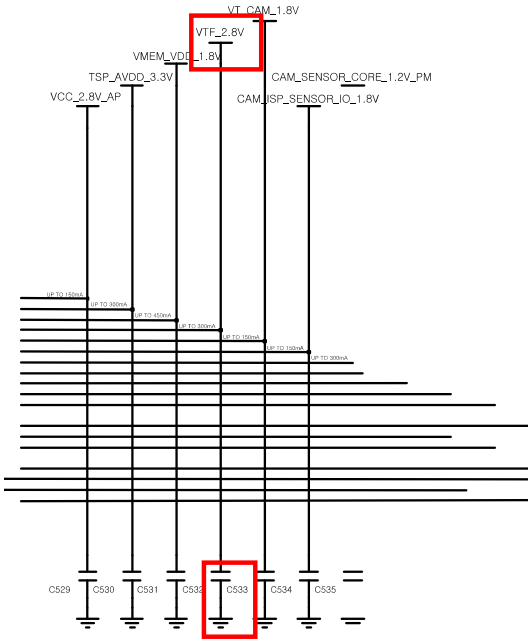

Confidential and proprietary-the contents in this service guide subject to change without prior notice.
Distribution, transmission, or infringement of any content or data from this document without Samsung's written authorization is strictly prohibited.

8-3-5.充电部分

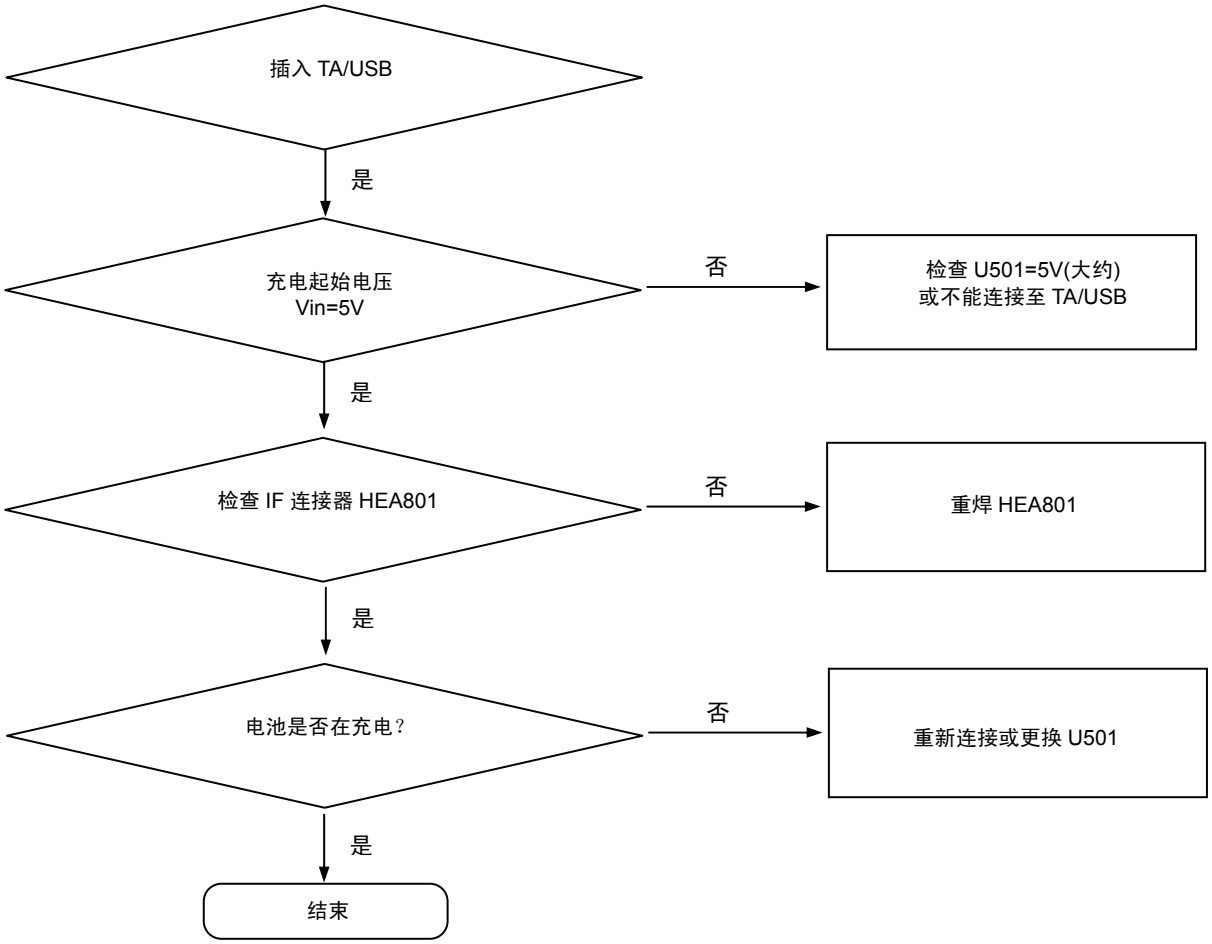

保密和所有权-本维修手册内容的变更恕不另行通知。
未经三星书面授权而发布，传送，或违背本文件中的任何内容或数据是严格禁止的。

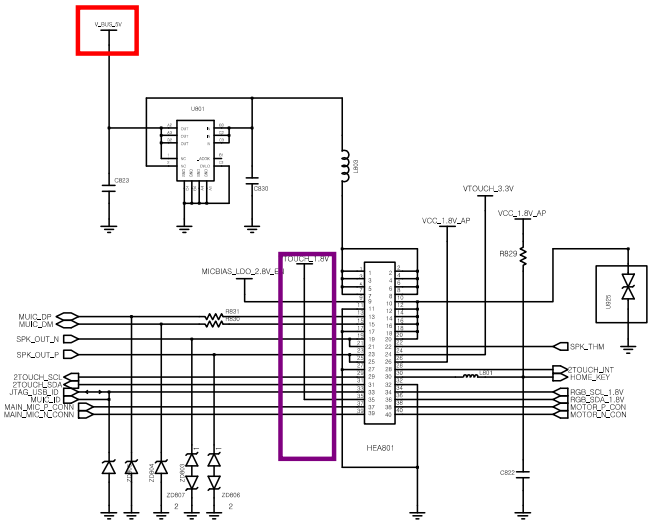

IF SUB PCB

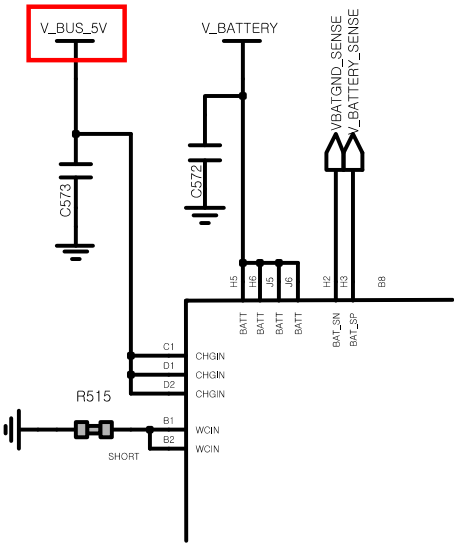

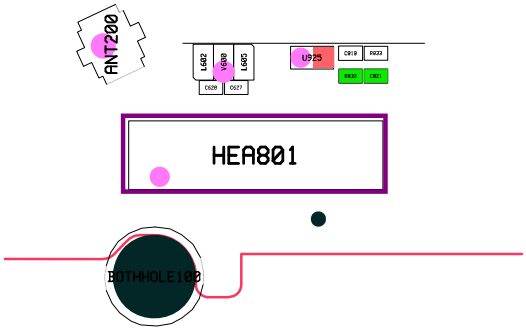

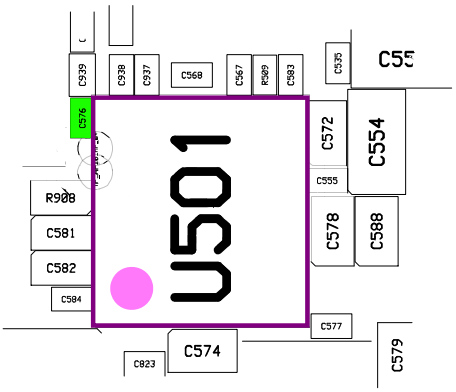

Confidential and proprietary-the contents in this service guide subject to change without prior notice.
Distribution, transmission, or infringement of any content or data from this document without Samsung's written authorization is strictly prohibited.

8-3-6.话筒部分（主话筒）

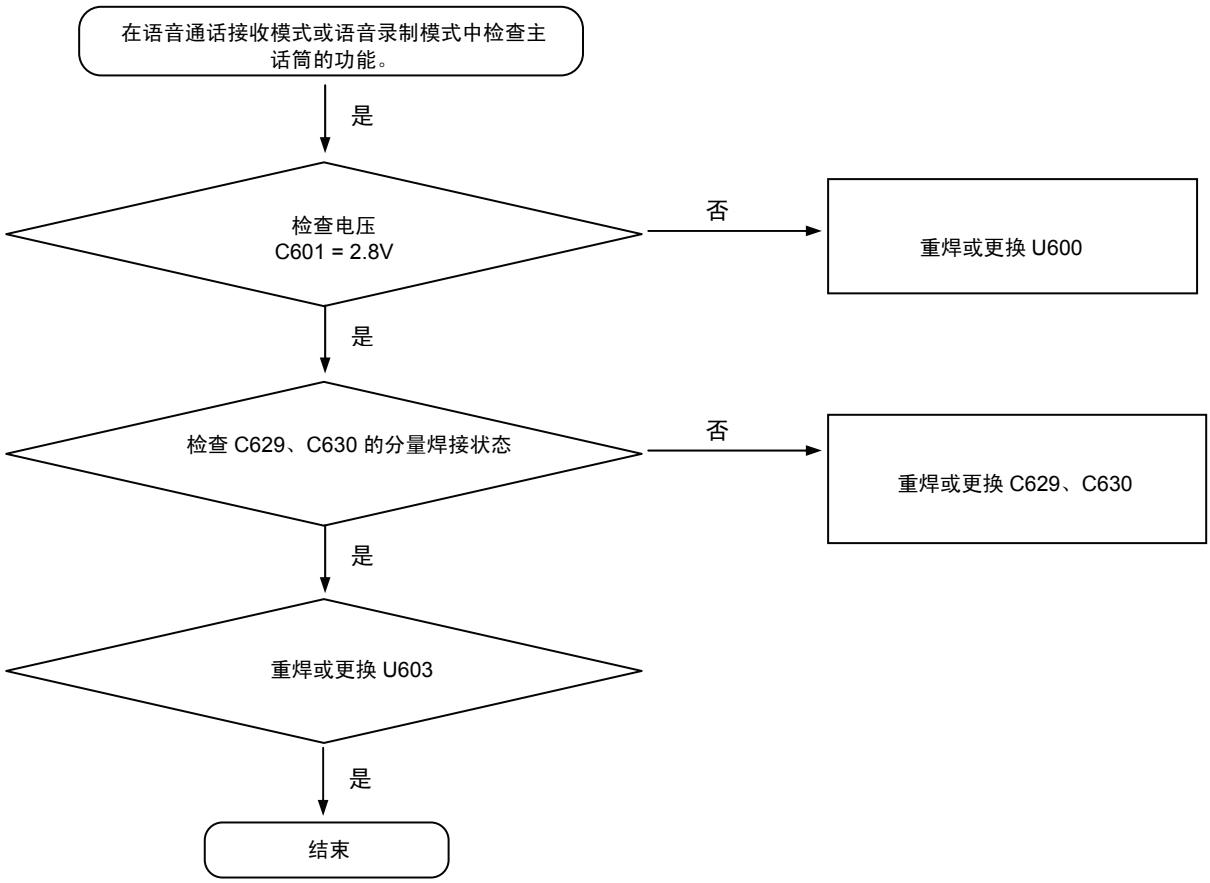

保密和所有权-本维修手册内容的变更恕不另行通知。
未经三星书面授权而发布，传送，或违背本文件中的任何内容或数据是严格禁止的。

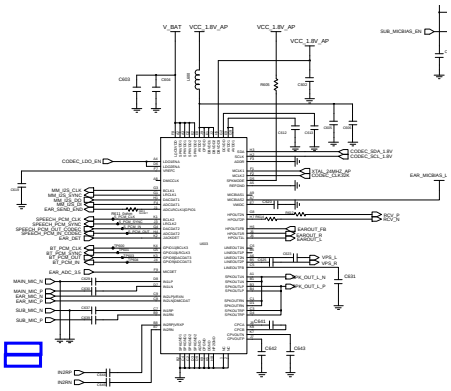

Audio Codec

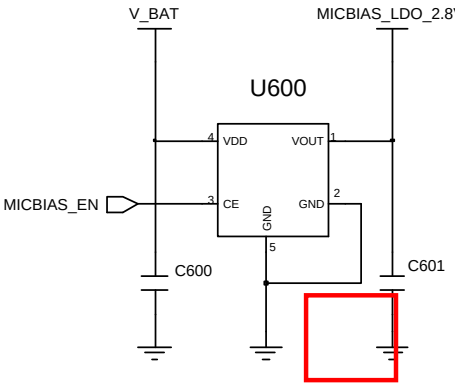

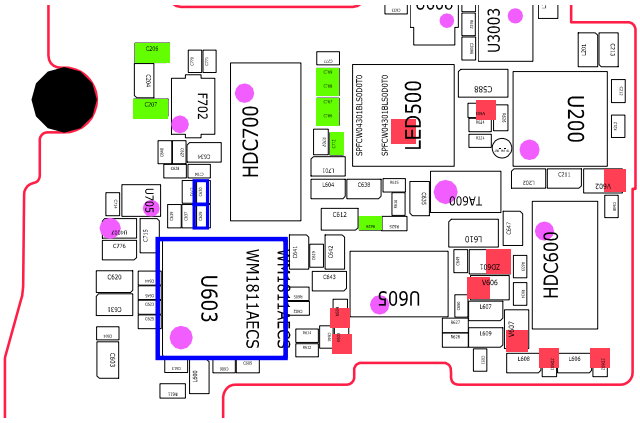

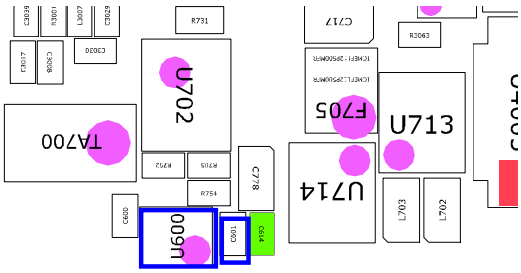

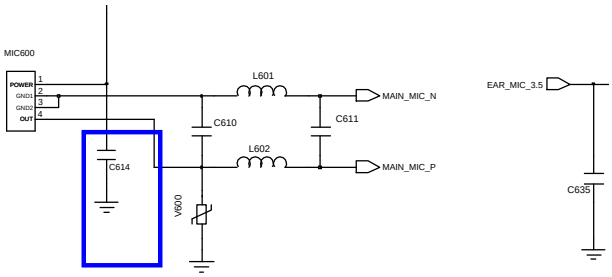

Main MIC

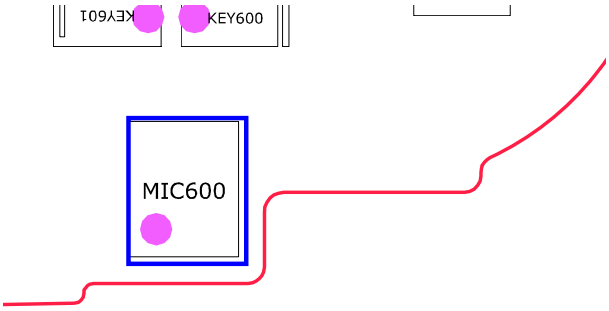

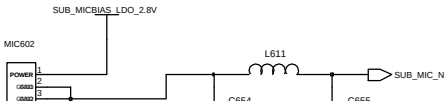

Confidential and proprietary-the contents in this service guide subject to change without prior notice.
Distribution, transmission, or infringement of any content or data from this document without Samsung's written authorization is strictly prohibited.

8-3-6-1.话筒部分（第 2 话筒）

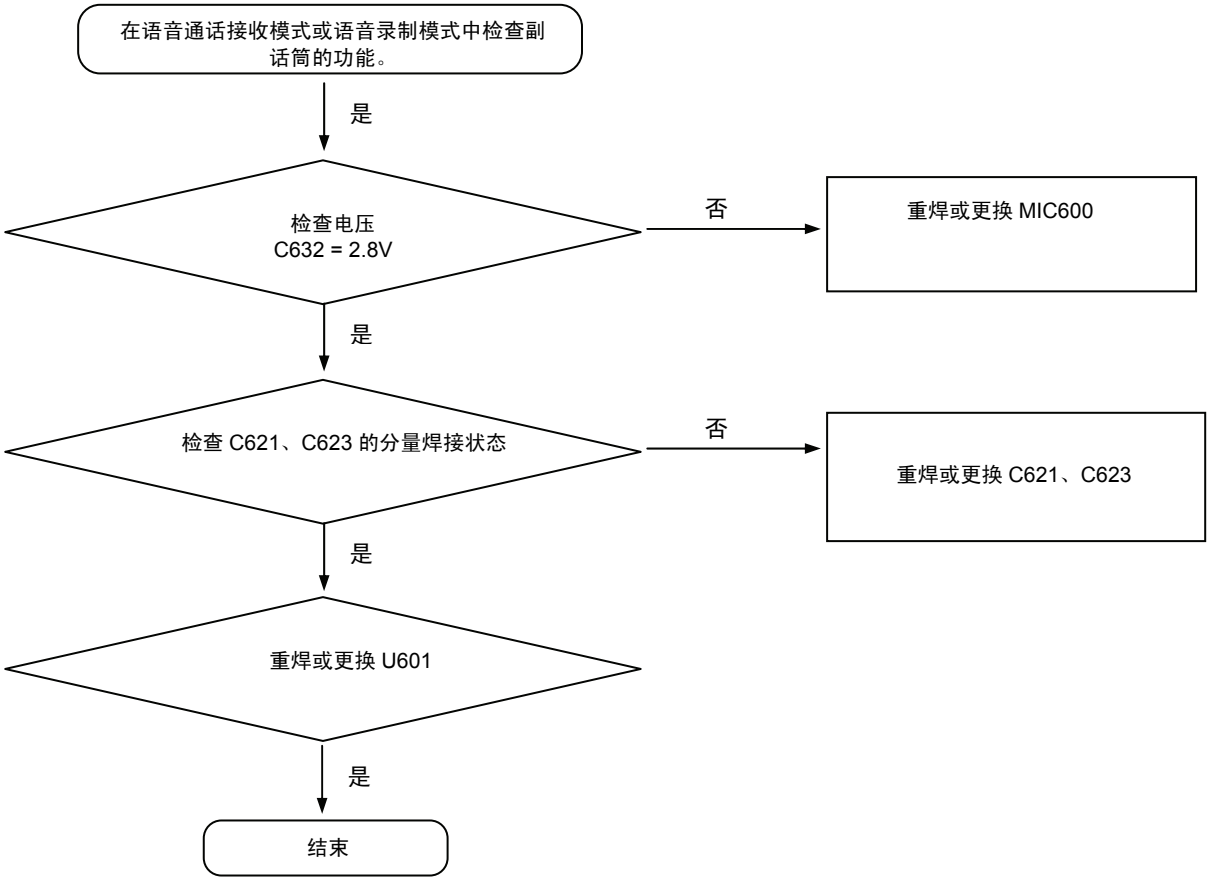

保密和所有权-本维修手册内容的变更恕不另行通知。
未经三星书面授权而发布，传送，或违背本文件中的任何内容或数据是严格禁止的。

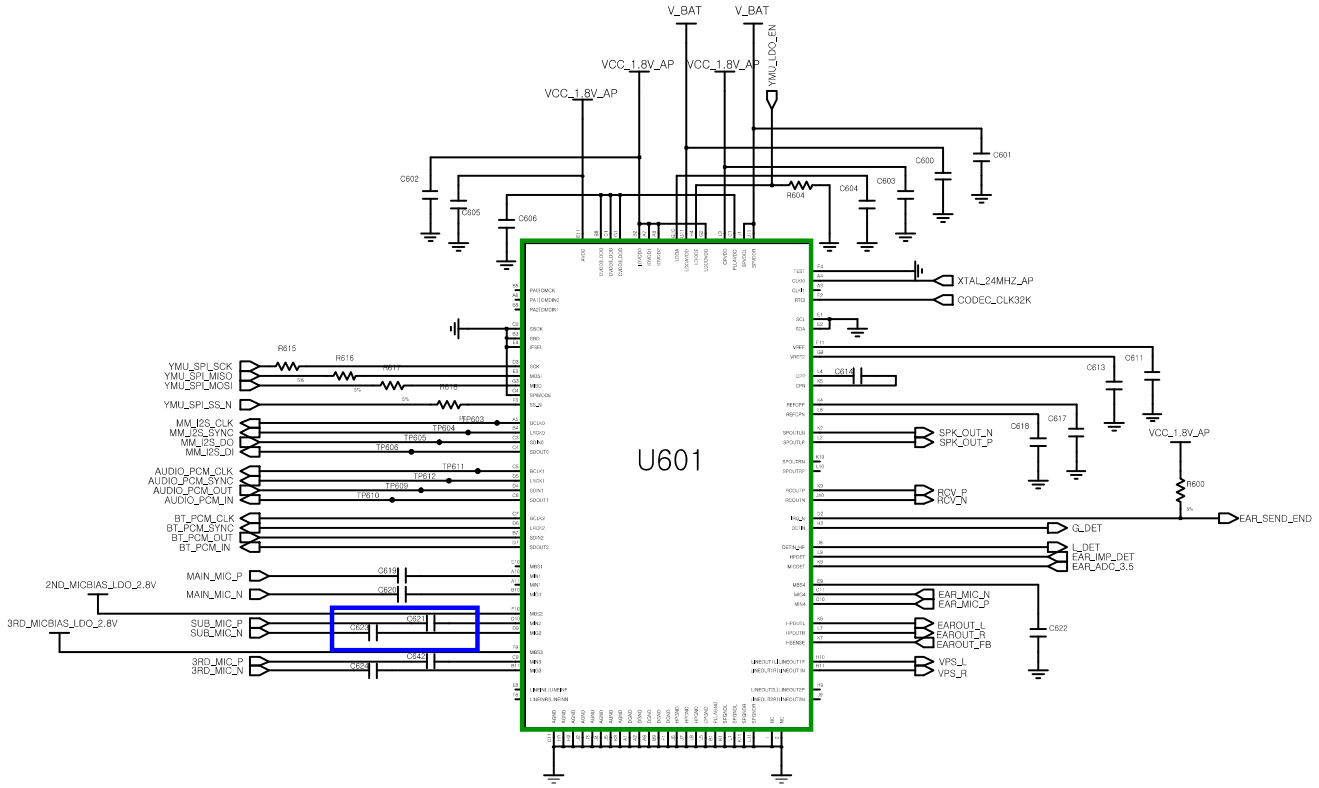

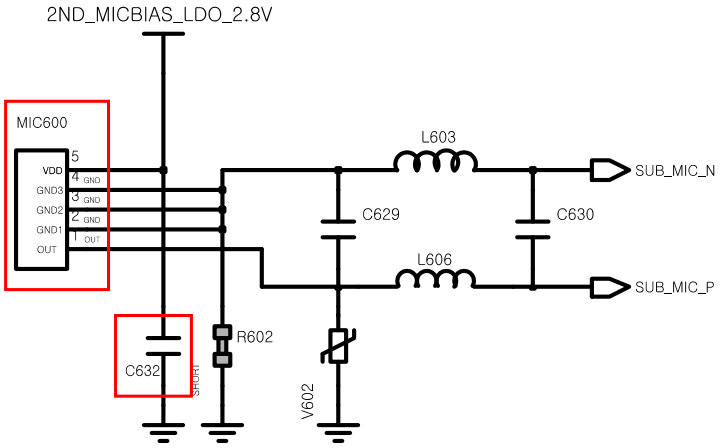

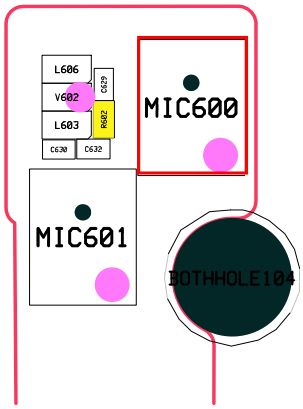

Confidential and proprietary-the contents in this service guide subject to change without prior notice.
Distribution, transmission, or infringement of any content or data from this document without Samsung's written authorization is strictly prohibited.

8-3-6-2.话筒部分（第 3 话筒）

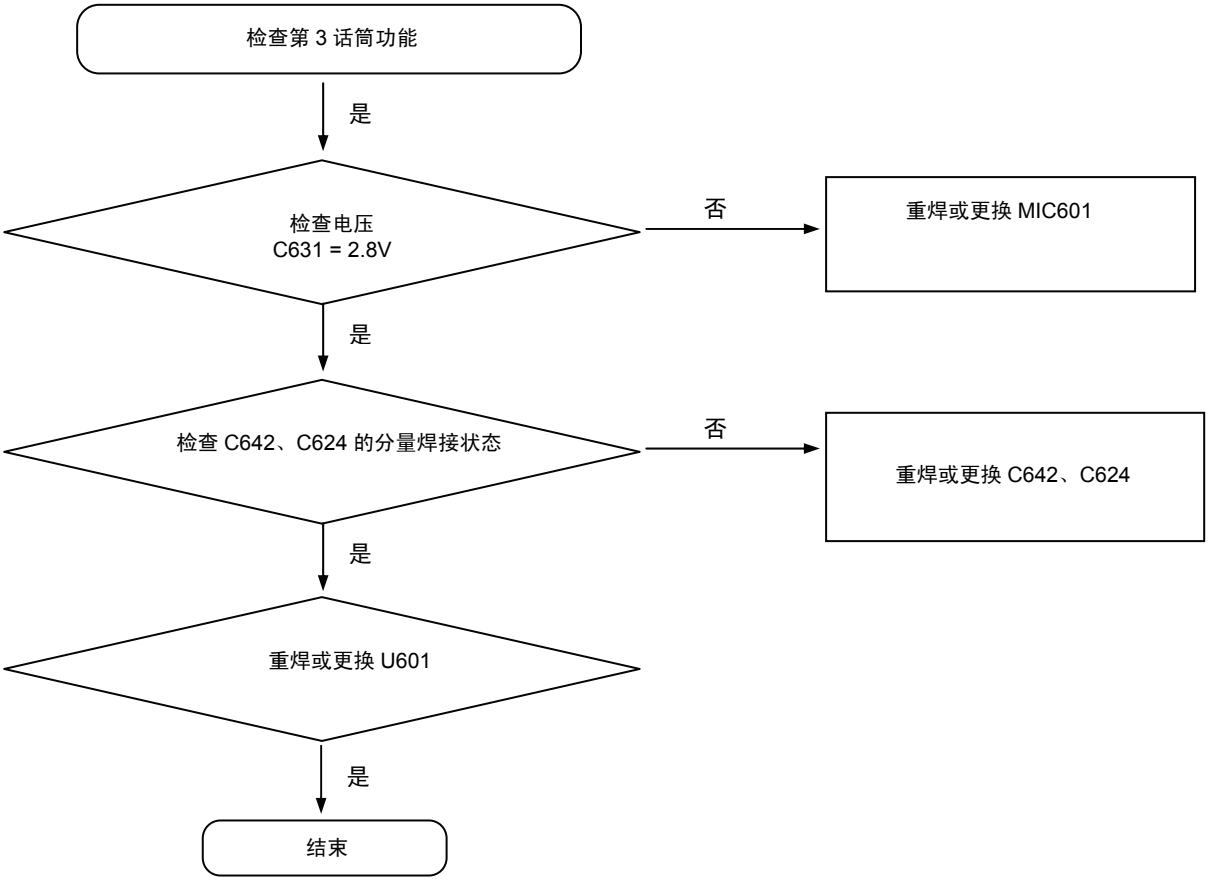

保密和所有权-本维修手册内容的变更恕不另行通知。
未经三星书面授权而发布，传送，或违背本文件中的任何内容或数据是严格禁止的。

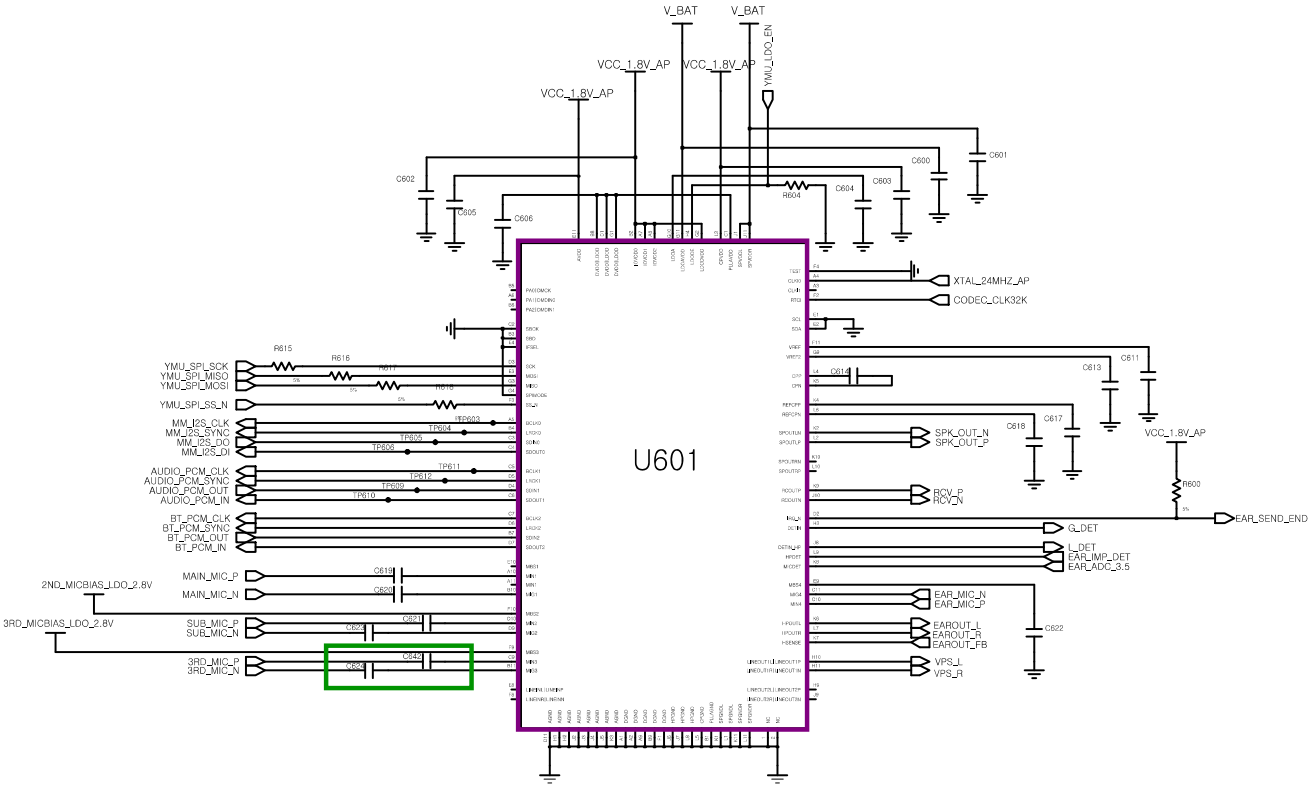

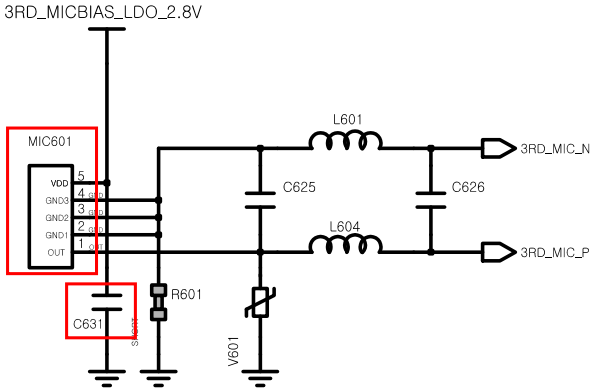

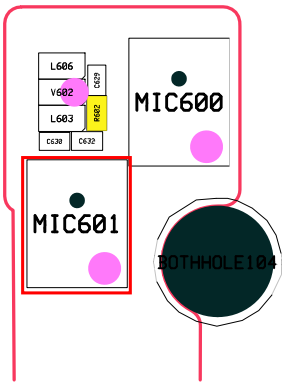

Confidential and proprietary-the contents in this service guide subject to change without prior notice.
Distribution, transmission, or infringement of any content or data from this document without Samsung's written authorization is strictly prohibited.

8-3-7.扬声器和电机部分

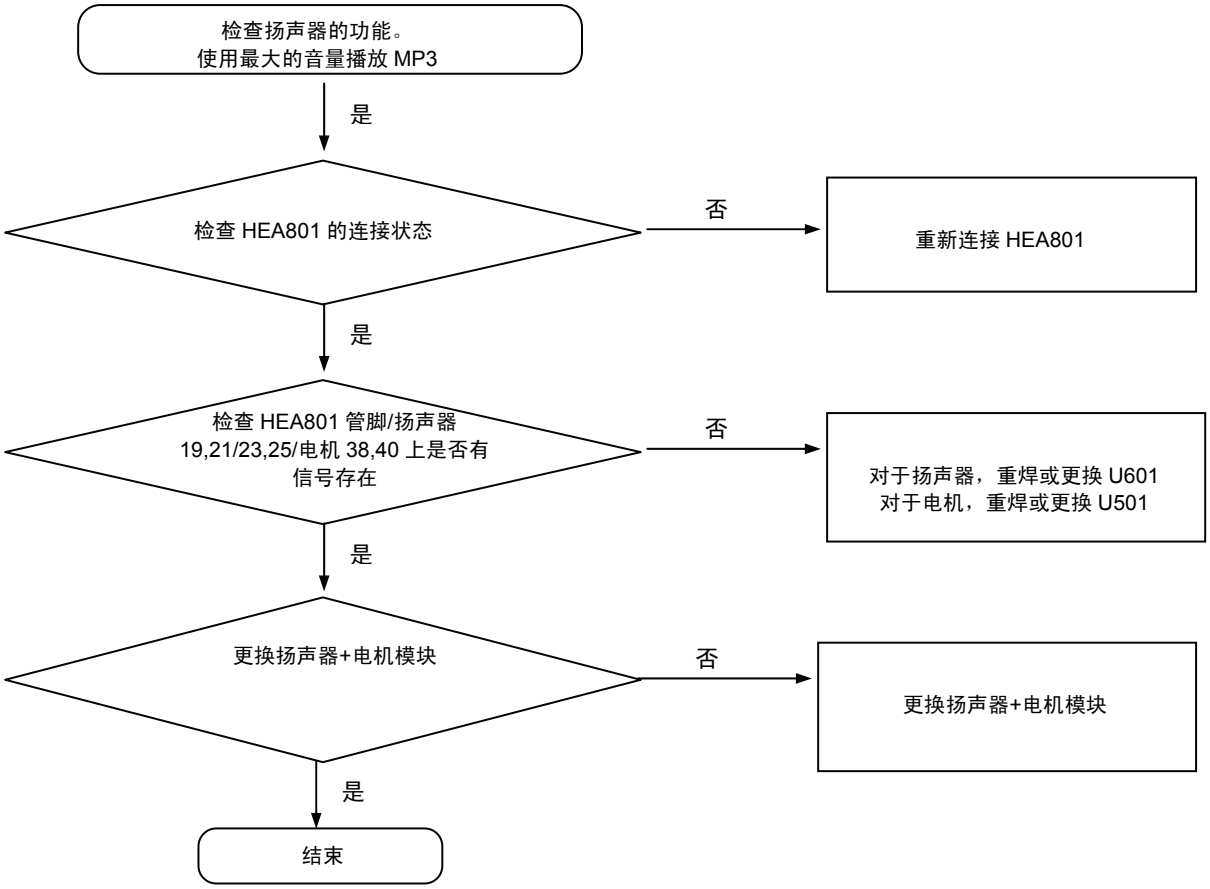

保密和所有权-本维修手册内容的变更恕不另行通知。
未经三星书面授权而发布，传送，或违背本文件中的任何内容或数据是严格禁止的。

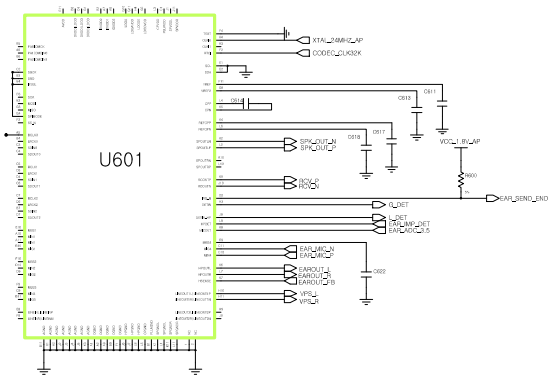

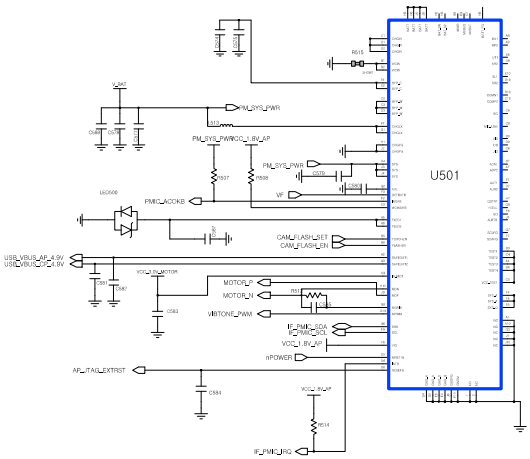

Audio CODEC

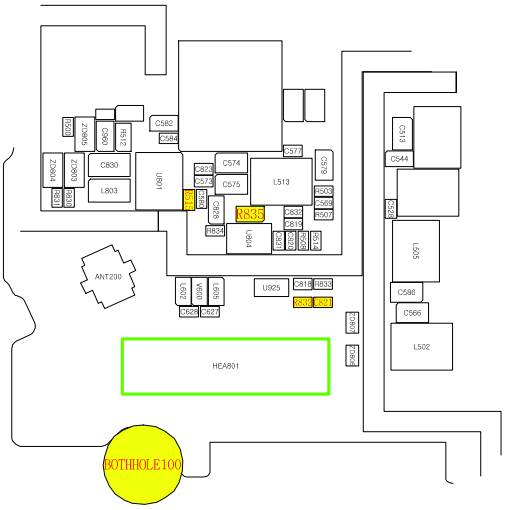

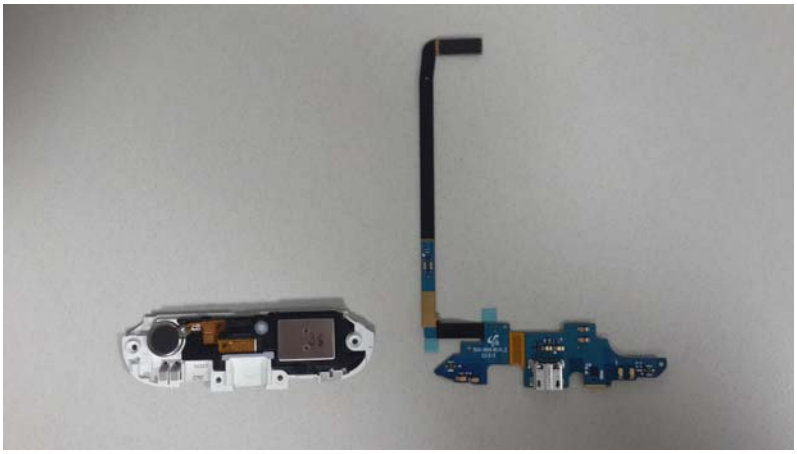

Confidential and proprietary-the contents in this service guide subject to change without prior notice.
Distribution, transmission, or infringement of any content or data from this document without Samsung's written authorization is strictly prohibited.

8-3-8.接收器部分

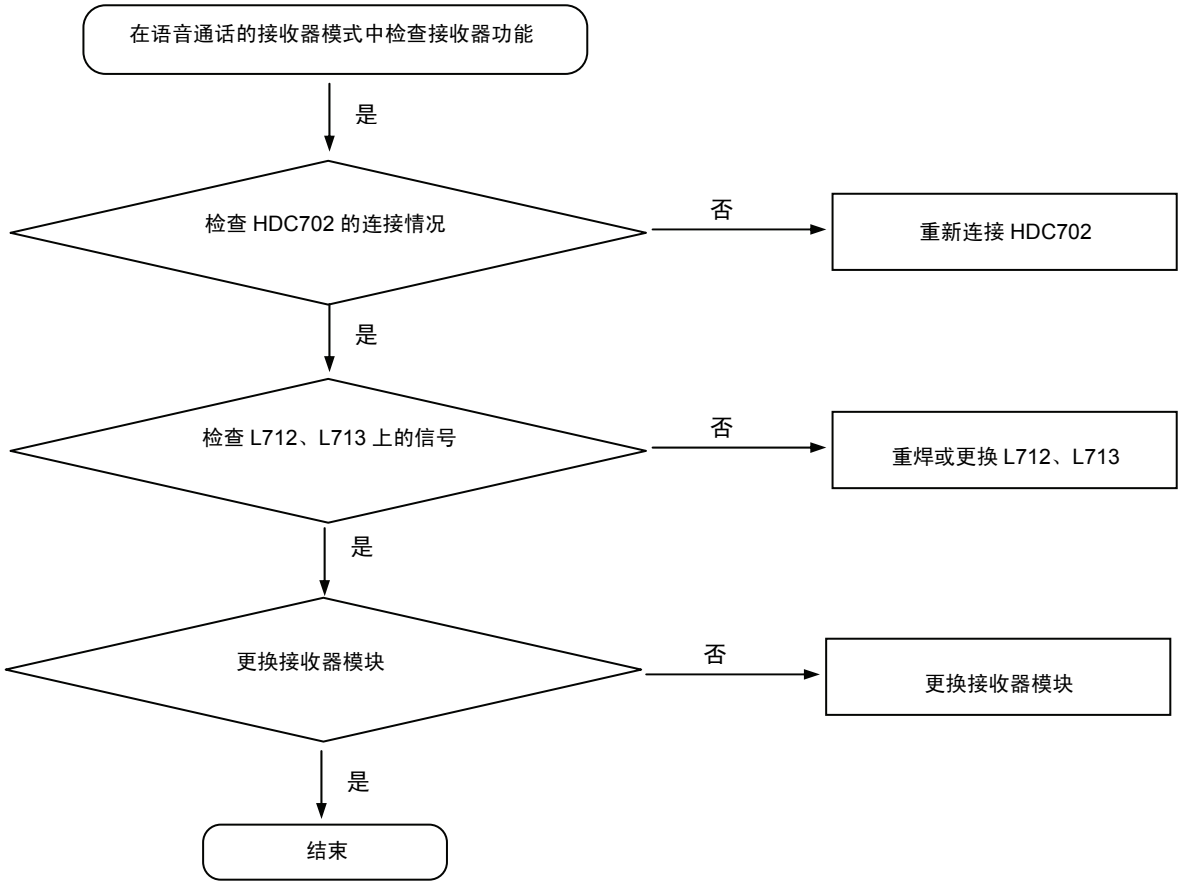

保密和所有权-本维修手册内容的变更恕不另行通知。
未经三星书面授权而发布，传送，或违背本文件中的任何内容或数据是严格禁止的。

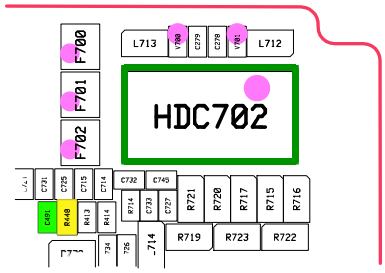

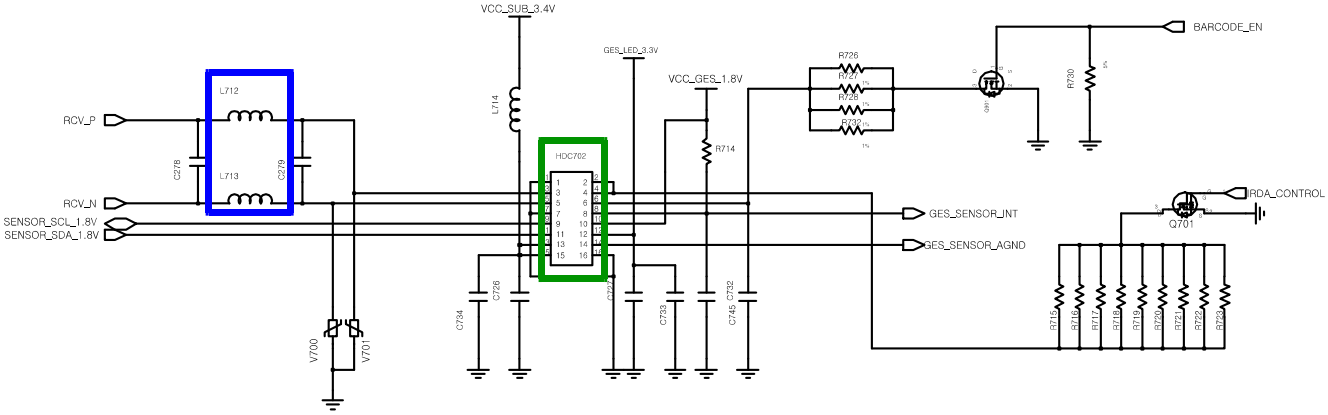

Confidential and proprietary-the contents in this service guide subject to change without prior notice.
Distribution, transmission, or infringement of any content or data from this document without Samsung's written authorization is strictly prohibited.

8-3-8-1.手势传感器部分

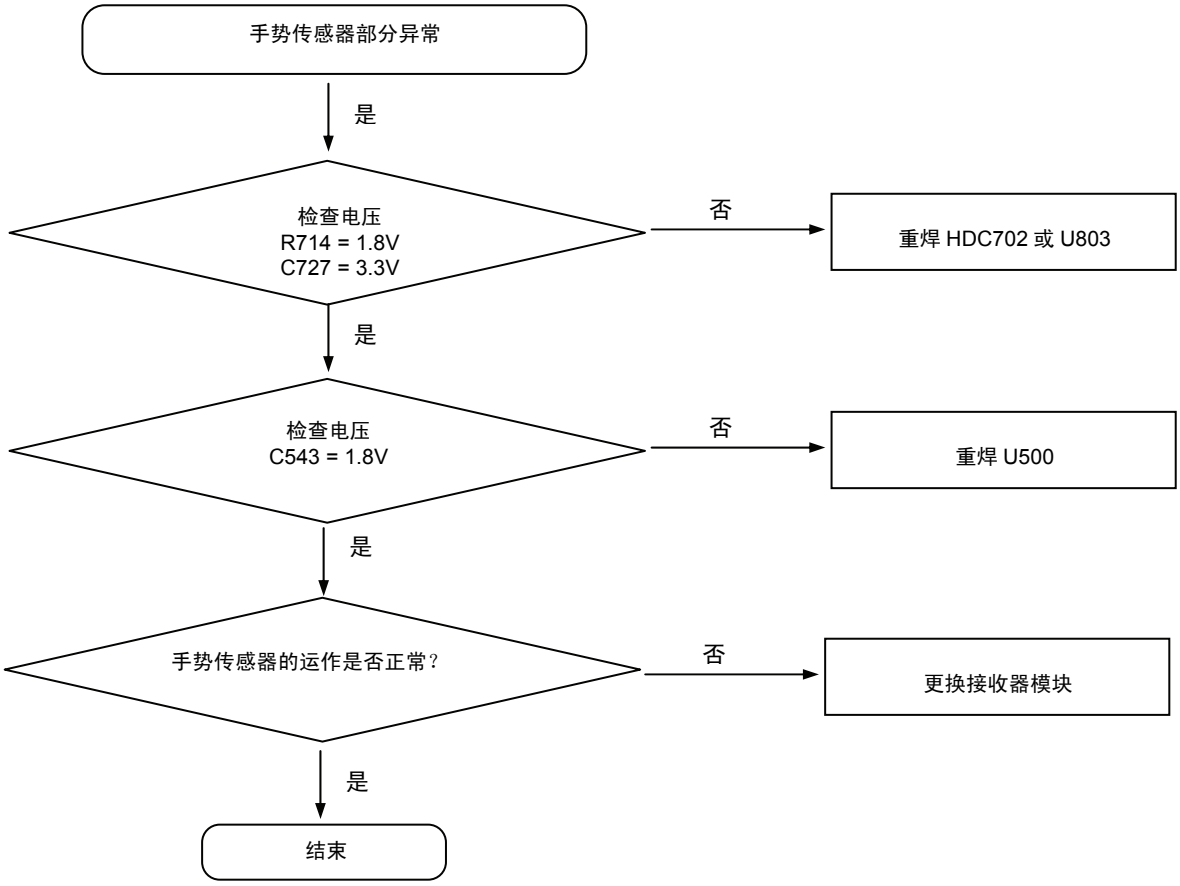

保密和所有权-本维修手册内容的变更恕不另行通知。
未经三星书面授权而发布，传送，或违背本文件中的任何内容或数据是严格禁止的。

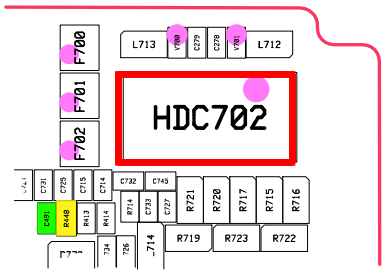

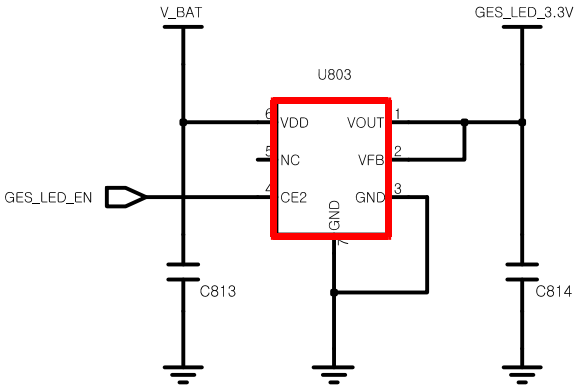

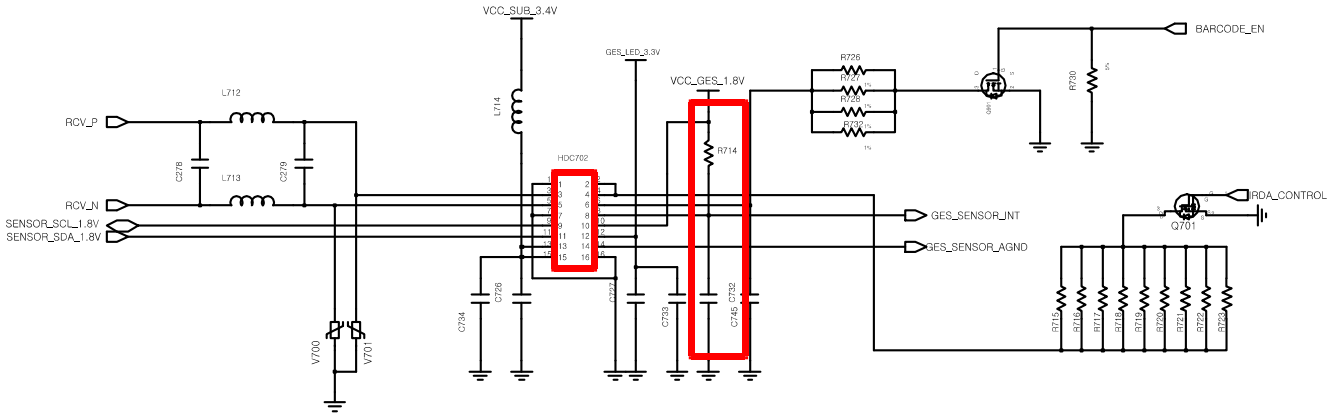

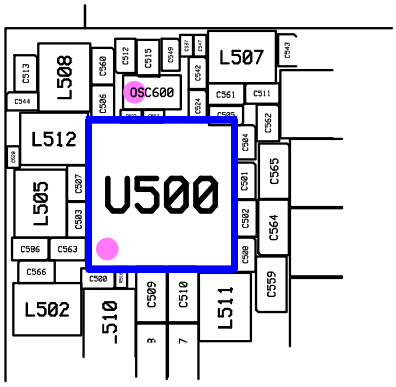

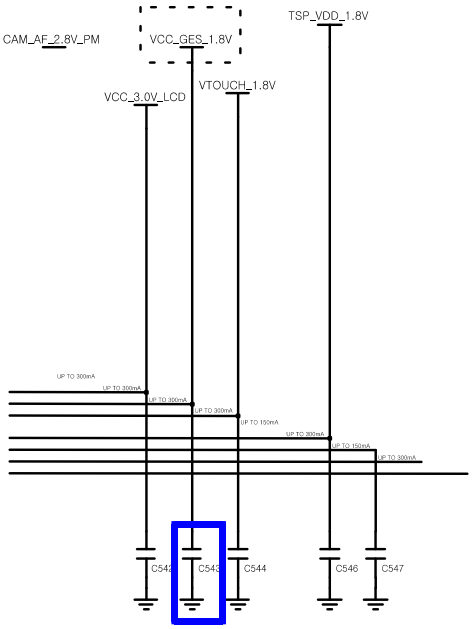

Confidential and proprietary-the contents in this service guide subject to change without prior notice.
Distribution, transmission, or infringement of any content or data from this document without Samsung's written authorization is strictly prohibited.

8-3-9.耳机插口部分

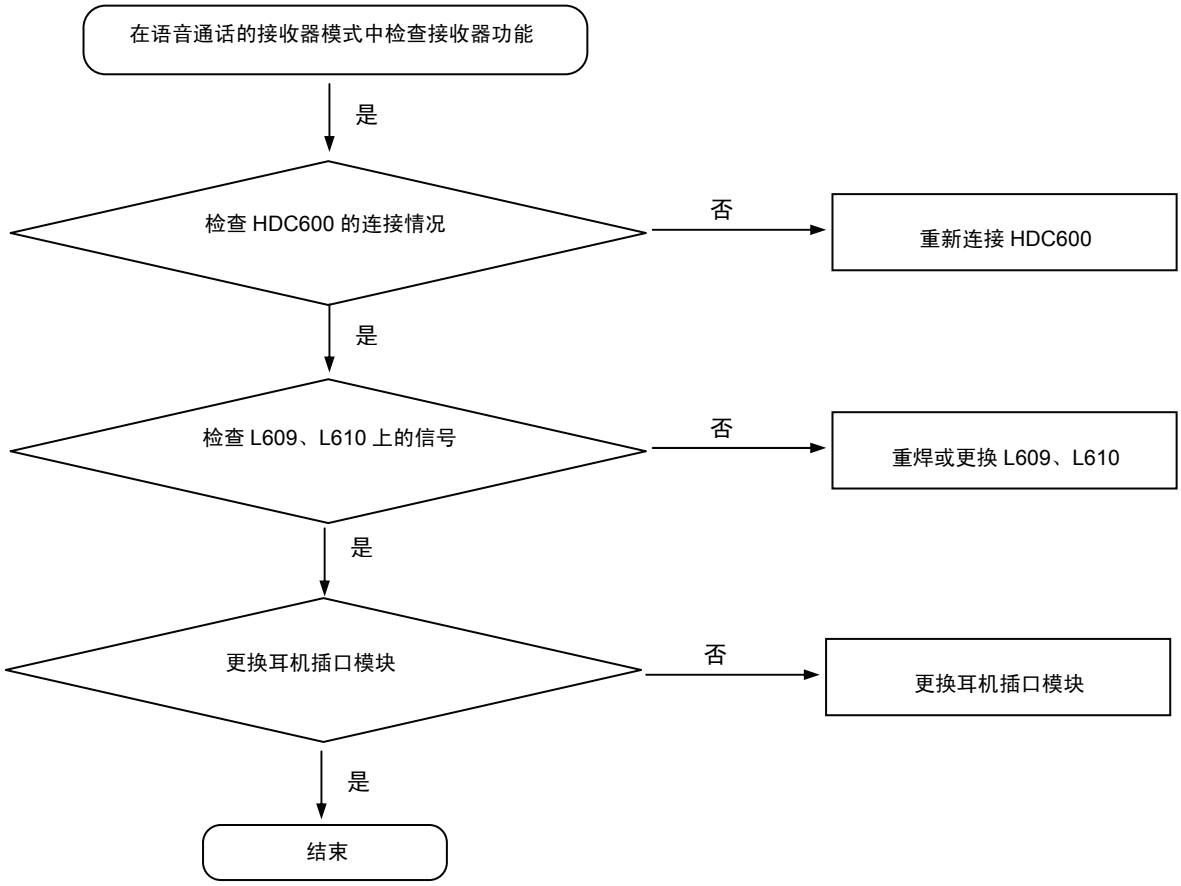

保密和所有权-本维修手册内容的变更恕不另行通知。
未经三星书面授权而发布，传送，或违背本文件中的任何内容或数据是严格禁止的。

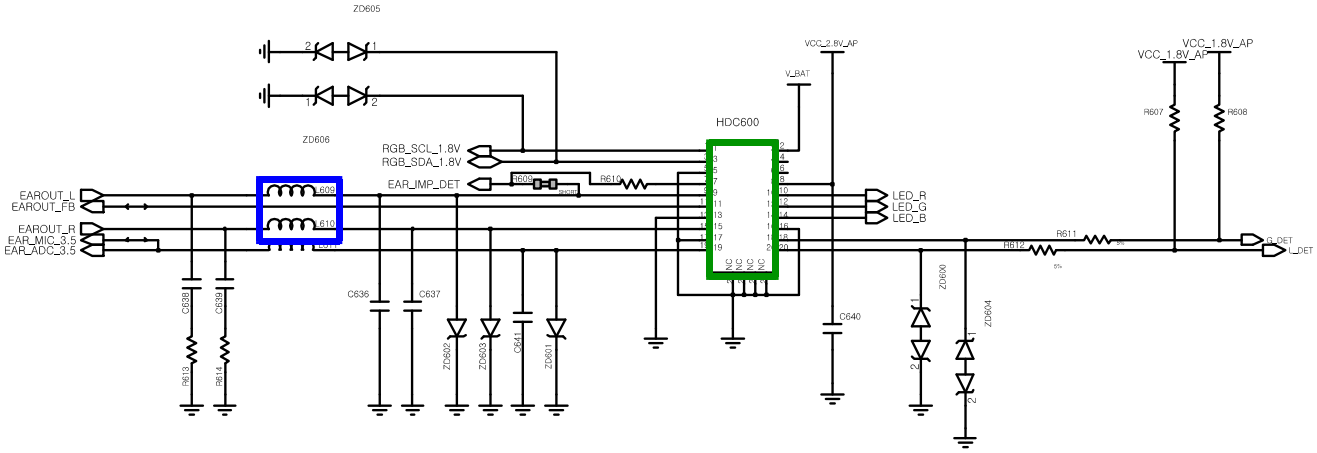

E/J + SVC LED

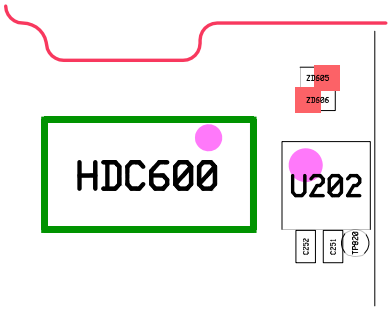

Confidential and proprietary-the contents in this service guide subject to change without prior notice.
Distribution, transmission, or infringement of any content or data from this document without Samsung's written authorization is strictly prohibited.

8-3-9-1.RGB 传感器

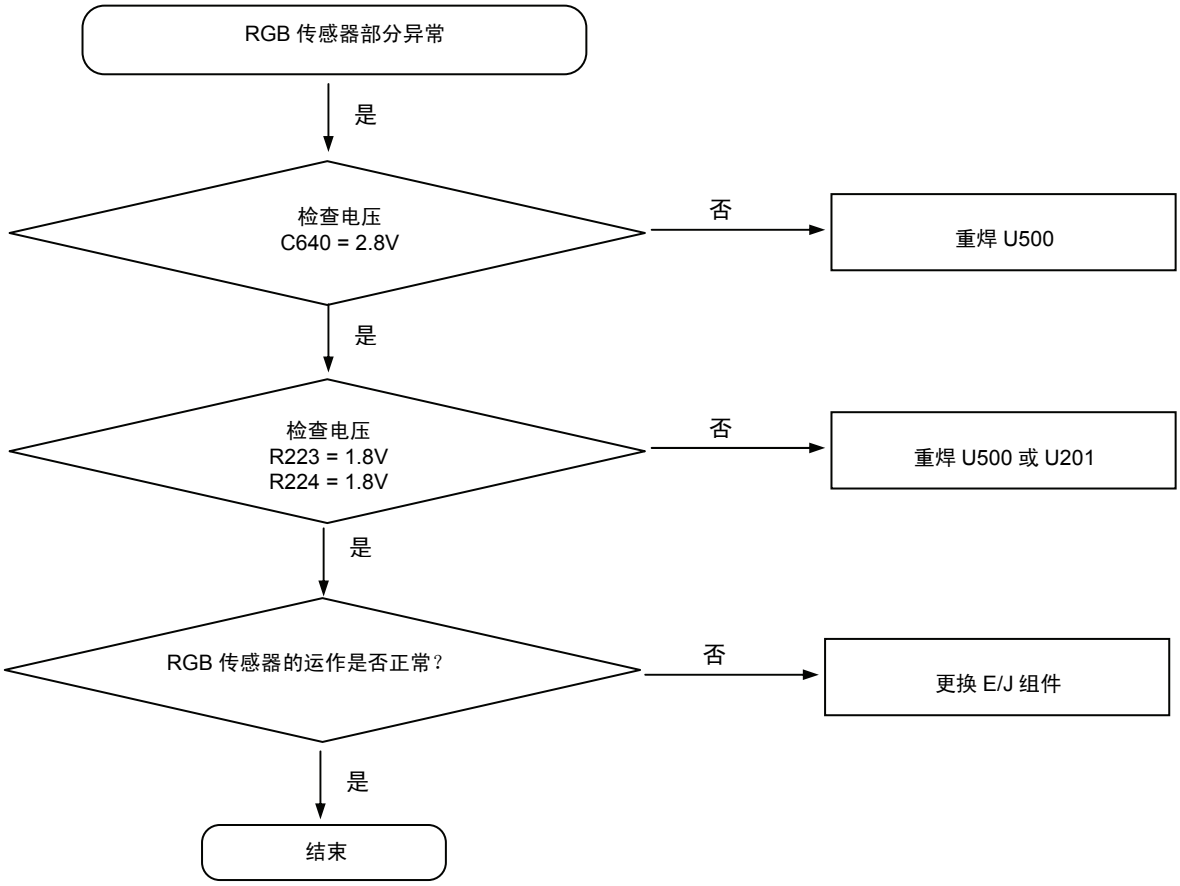

保密和所有权-本维修手册内容的变更恕不另行通知。
未经三星书面授权而发布，传送，或违背本文件中的任何内容或数据是严格禁止的。

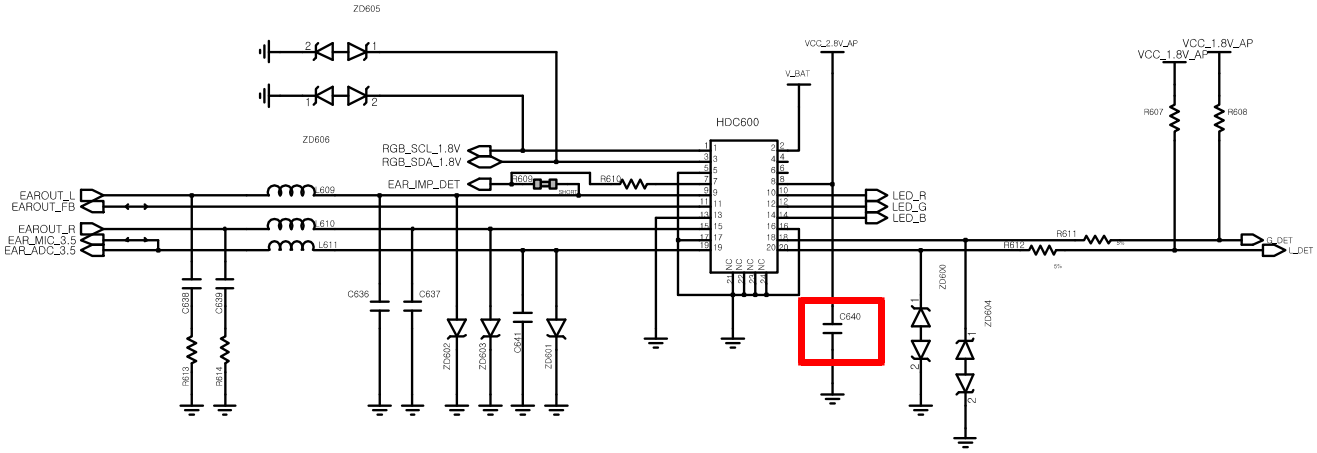

E/J + SVC LED

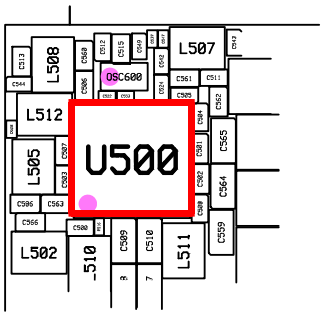

SENSOR HUB

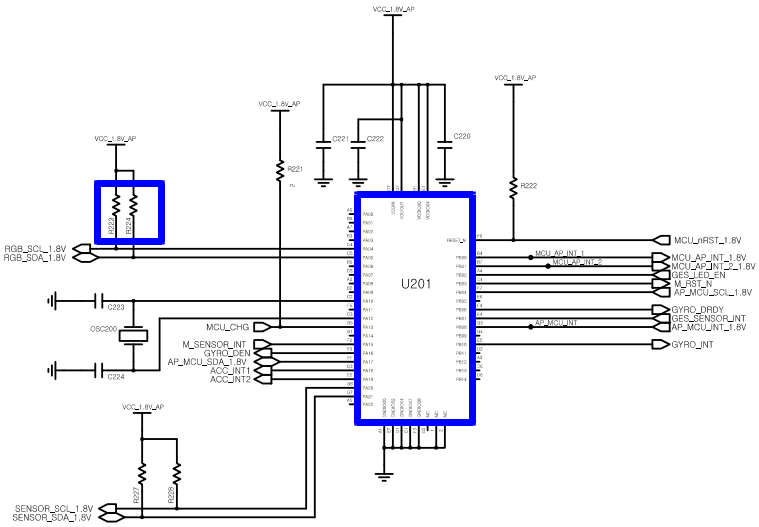

Confidential and proprietary-the contents in this service guide subject to change without prior notice.
Distribution, transmission, or infringement of any content or data from this document without Samsung's written authorization is strictly prohibited.

8-3-10.磁力传感器

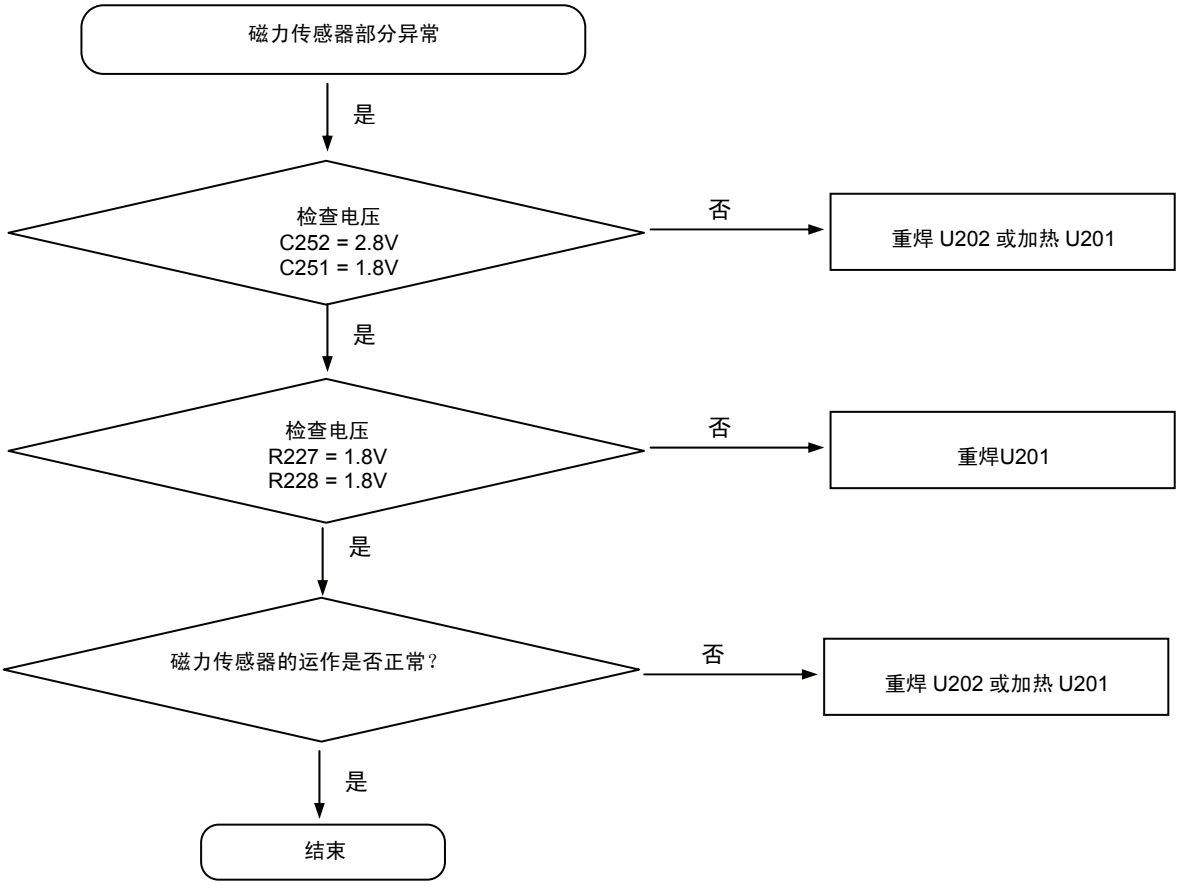

保密和所有权-本维修手册内容的变更恕不另行通知。
未经三星书面授权而发布，传送，或违背本文件中的任何内容或数据是严格禁止的。

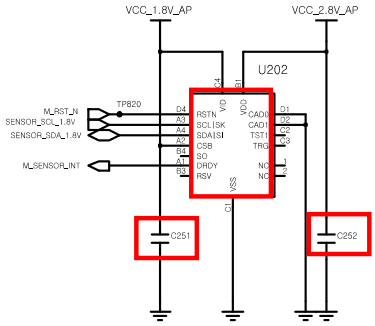

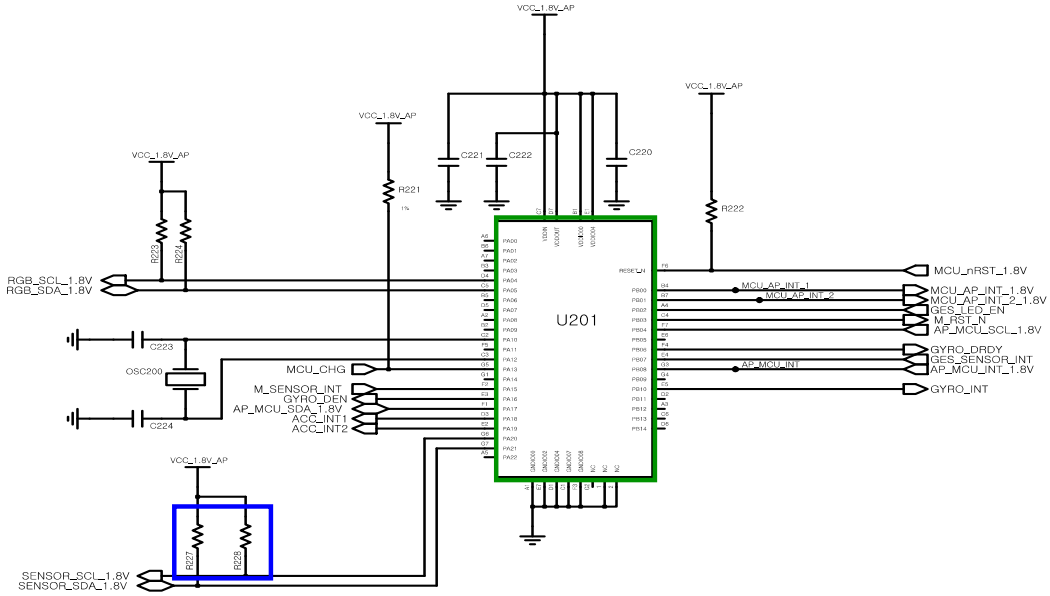

Confidential and proprietary-the contents in this service guide subject to change without prior notice.
Distribution, transmission, or infringement of any content or data from this document without Samsung's written authorization is strictly prohibited.

3-8-11.气压传感器

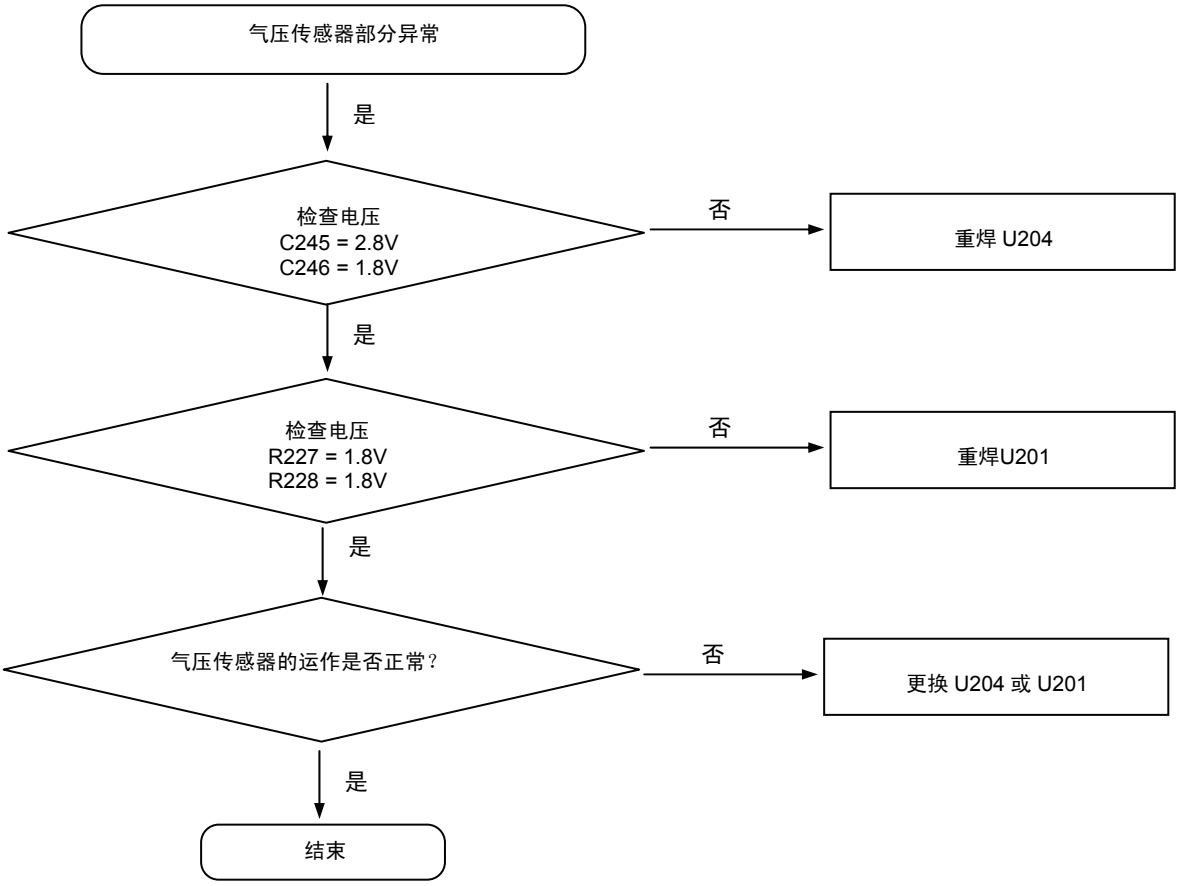

保密和所有权-本维修手册内容的变更恕不另行通知。
未经三星书面授权而发布，传送，或违背本文件中的任何内容或数据是严格禁止的。

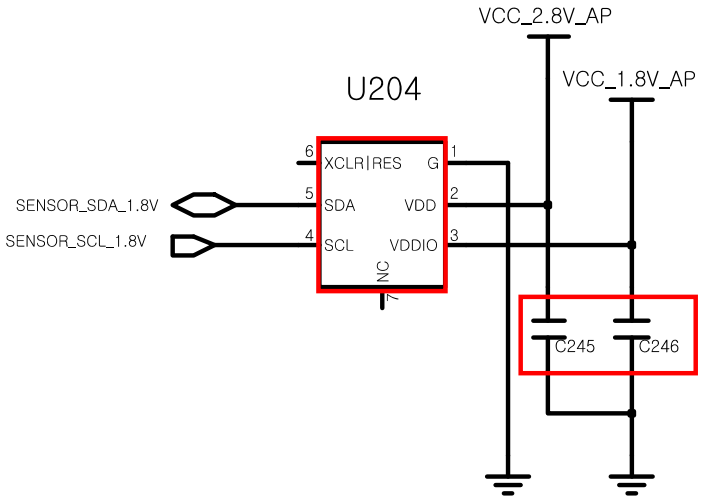

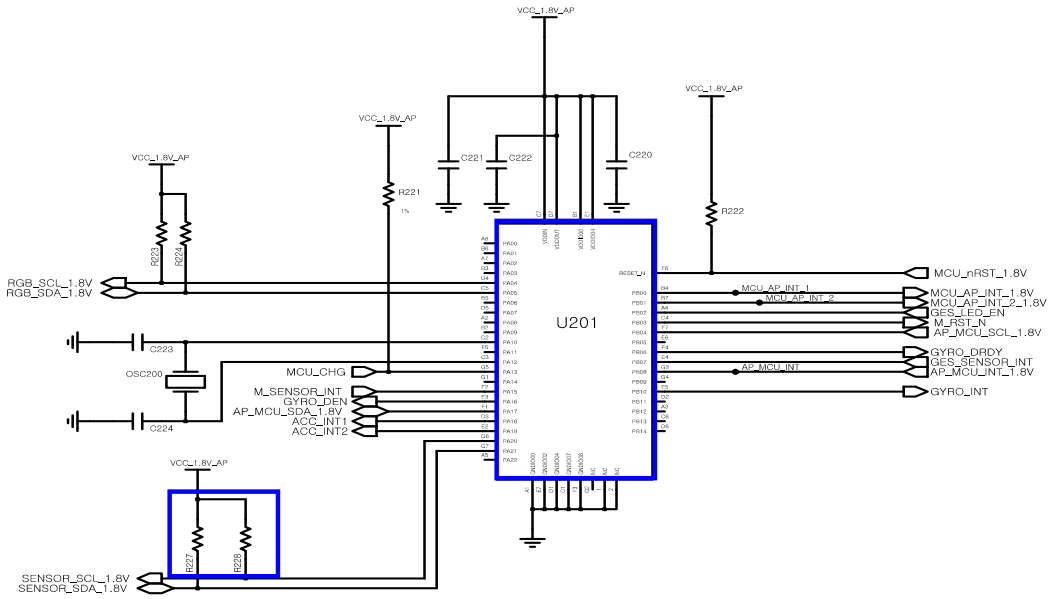

Confidential and proprietary-the contents in this service guide subject to change without prior notice.
Distribution, transmission, or infringement of any content or data from this document without Samsung's written authorization is strictly prohibited.

3-8-12.加速器，Gyro 传感器

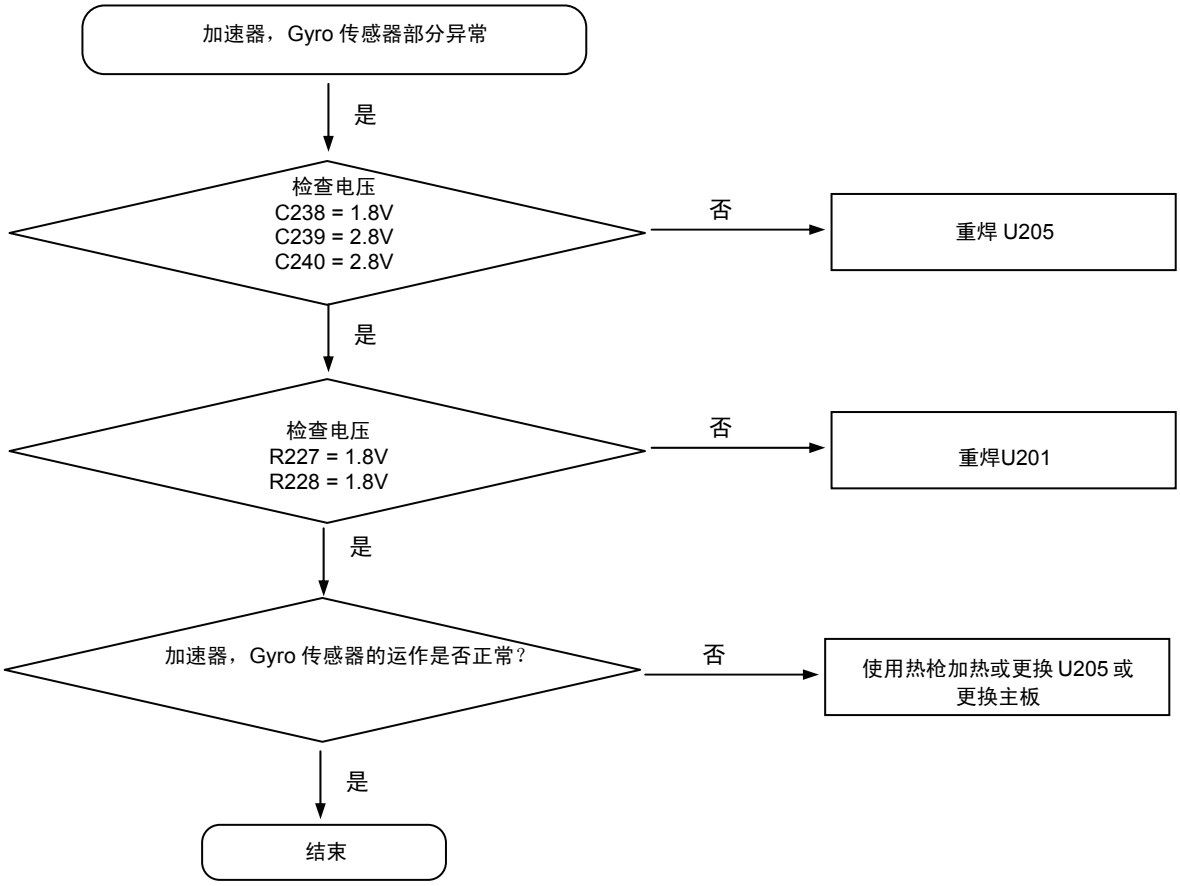

保密和所有权-本维修手册内容的变更恕不另行通知。
未经三星书面授权而发布，传送，或违背本文件中的任何内容或数据是严格禁止的。

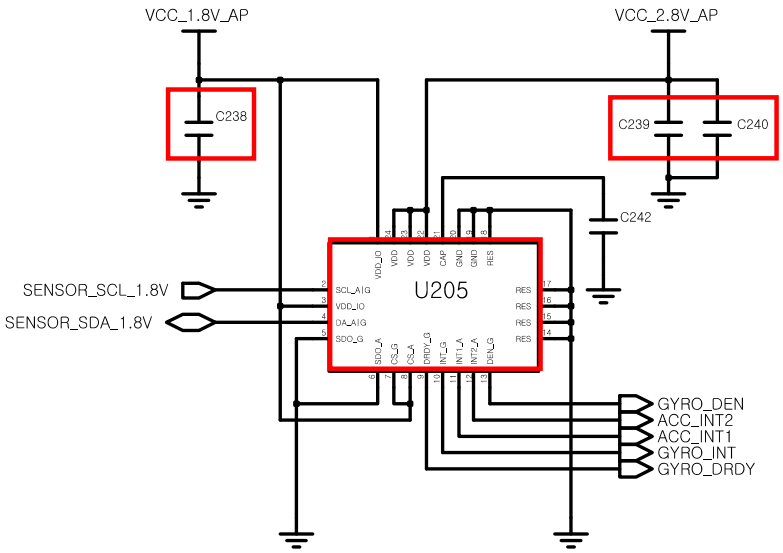

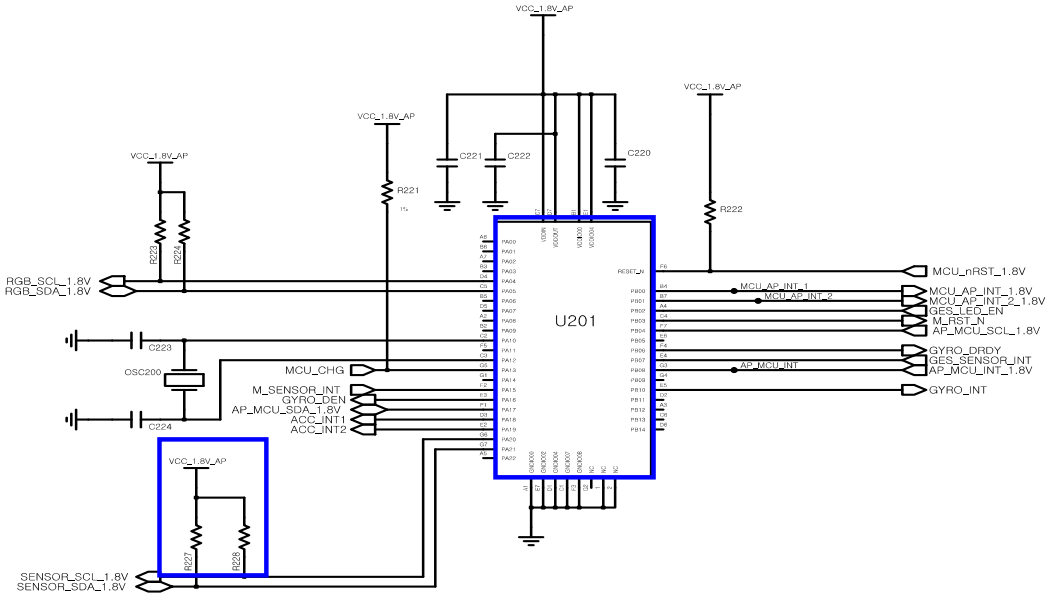

Confidential and proprietary-the contents in this service guide subject to change without prior notice.
Distribution, transmission, or infringement of any content or data from this document without Samsung's written authorization is strictly prohibited.

3-8-13.温度/湿度传感器

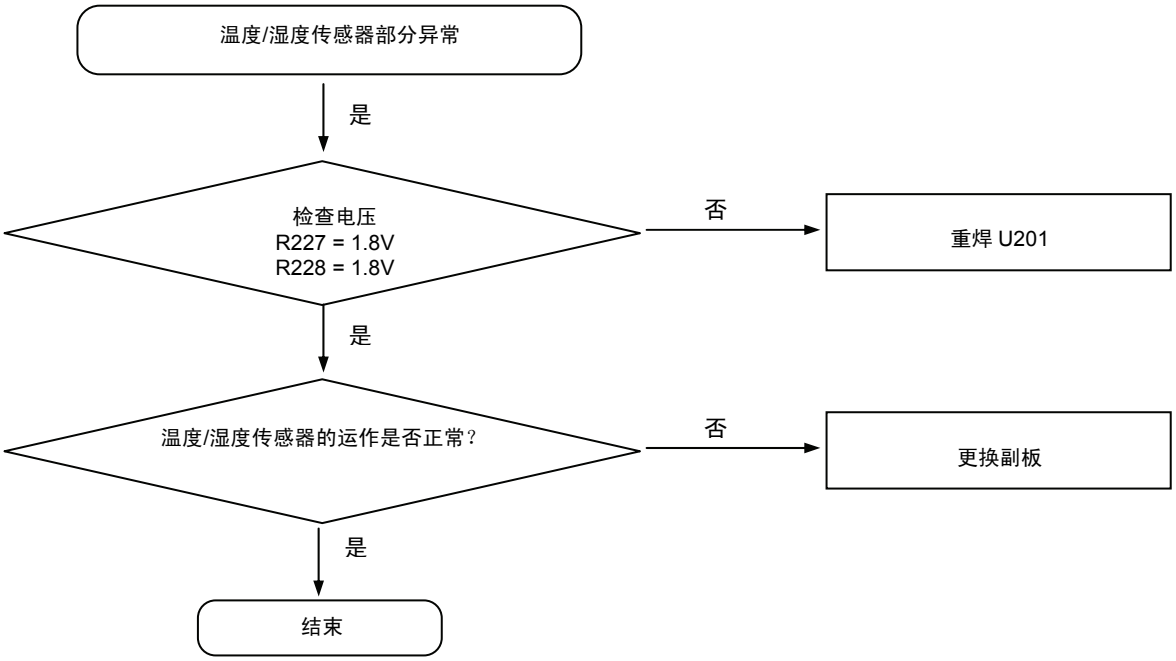

保密和所有权-本维修手册内容的变更恕不另行通知。
未经三星书面授权而发布，传送，或违背本文件中的任何内容或数据是严格禁止的。

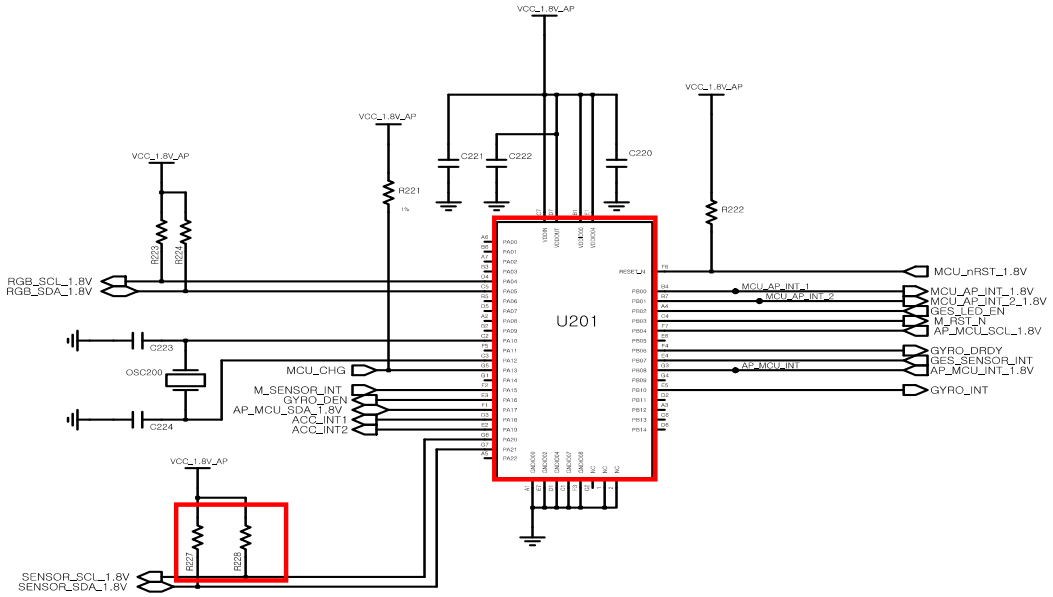

Confidential and proprietary-the contents in this service guide subject to change without prior notice.
Distribution, transmission, or infringement of any content or data from this document without Samsung's written authorization is strictly prohibited.

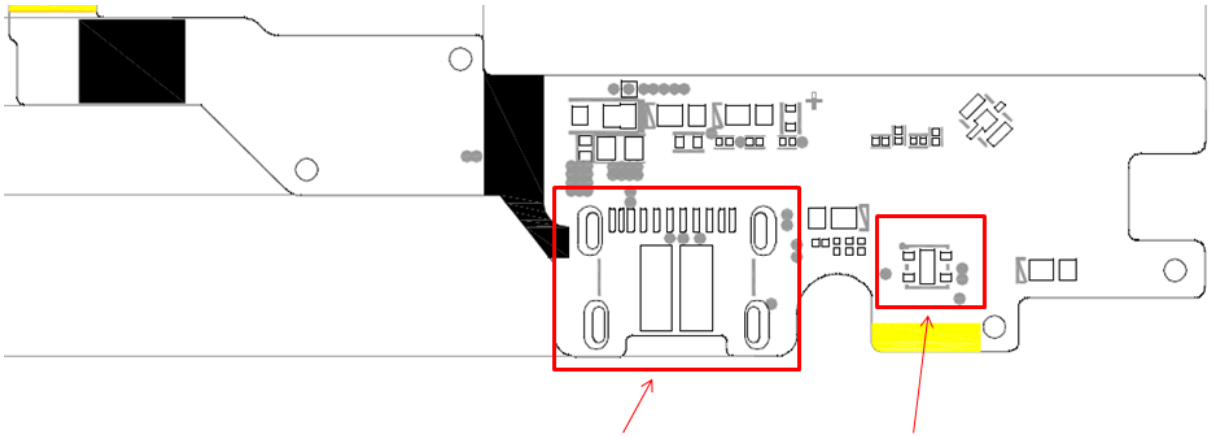

USB 连接器　　温度/湿度传感器

※维修后的温度/湿度传感器

1）键盘：按下*#0*#

2）选择“传感器”

3）选择“温度-湿度”

4）读取 COMP 数据（忽略 RAW 数据）

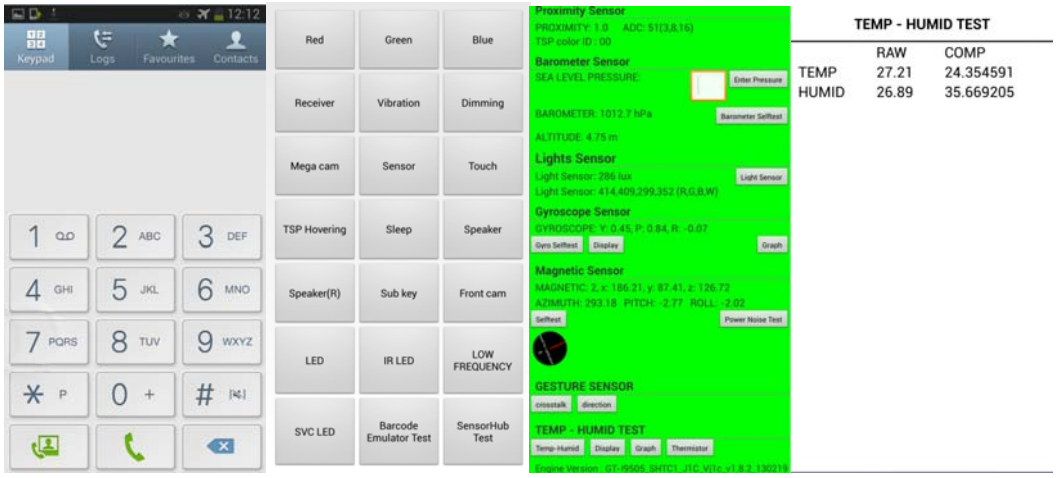

保密和所有权-本维修手册内容的变更恕不另行通知。
未经三星书面授权而发布，传送，或违背本文件中的任何内容或数据是严格禁止的。

8-3-14.CDMA 接收器

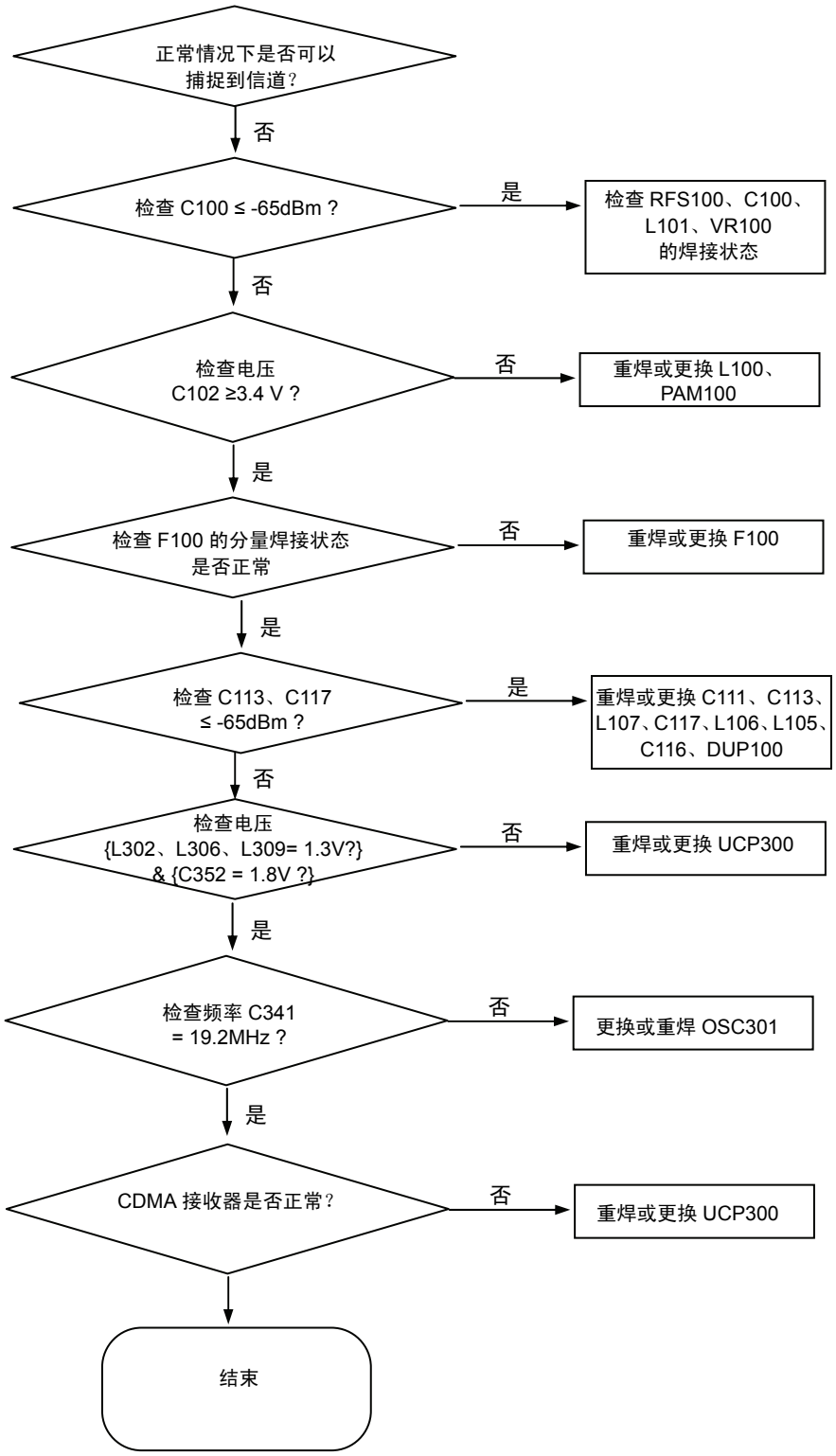

保密和所有权-本维修手册内容的变更恕不另行通知。
未经三星书面授权而发布，传送，或违背本文件中的任何内容或数据是严格禁止的。

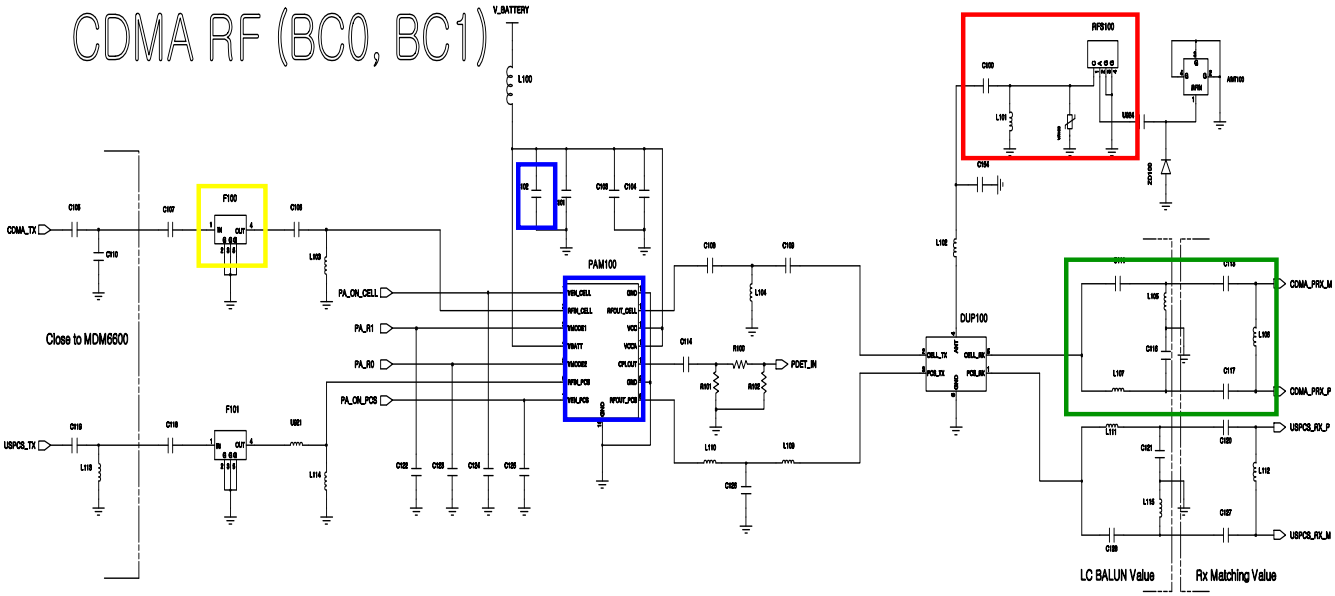

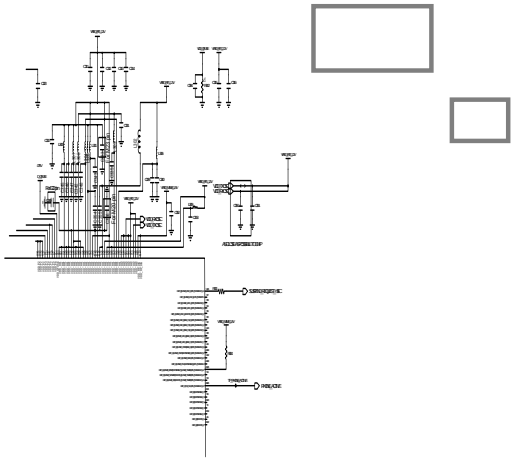

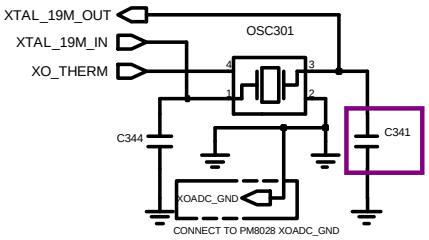

Confidential and proprietary-the contents in this service guide subject to change without prior notice.
Distribution, transmission, or infringement of any content or data from this document without Samsung's written authorization is strictly prohibited.

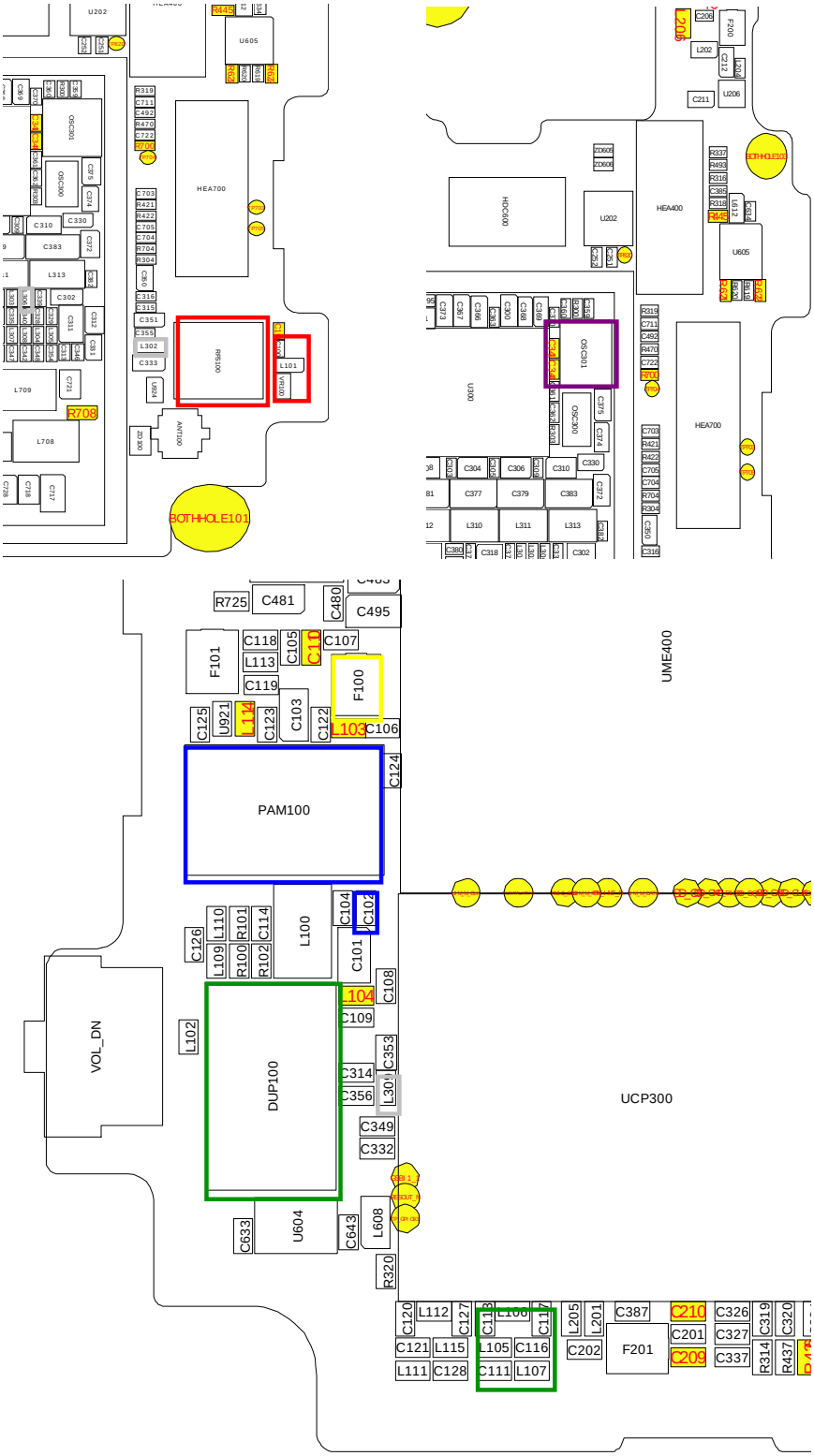

Confidential and proprietary-the contents in this service guide subject to change without prior notice.
Distribution, transmission, or infringement of any content or data from this document without Samsung's written authorization is strictly prohibited.

8-3-15.USPCS 接收器

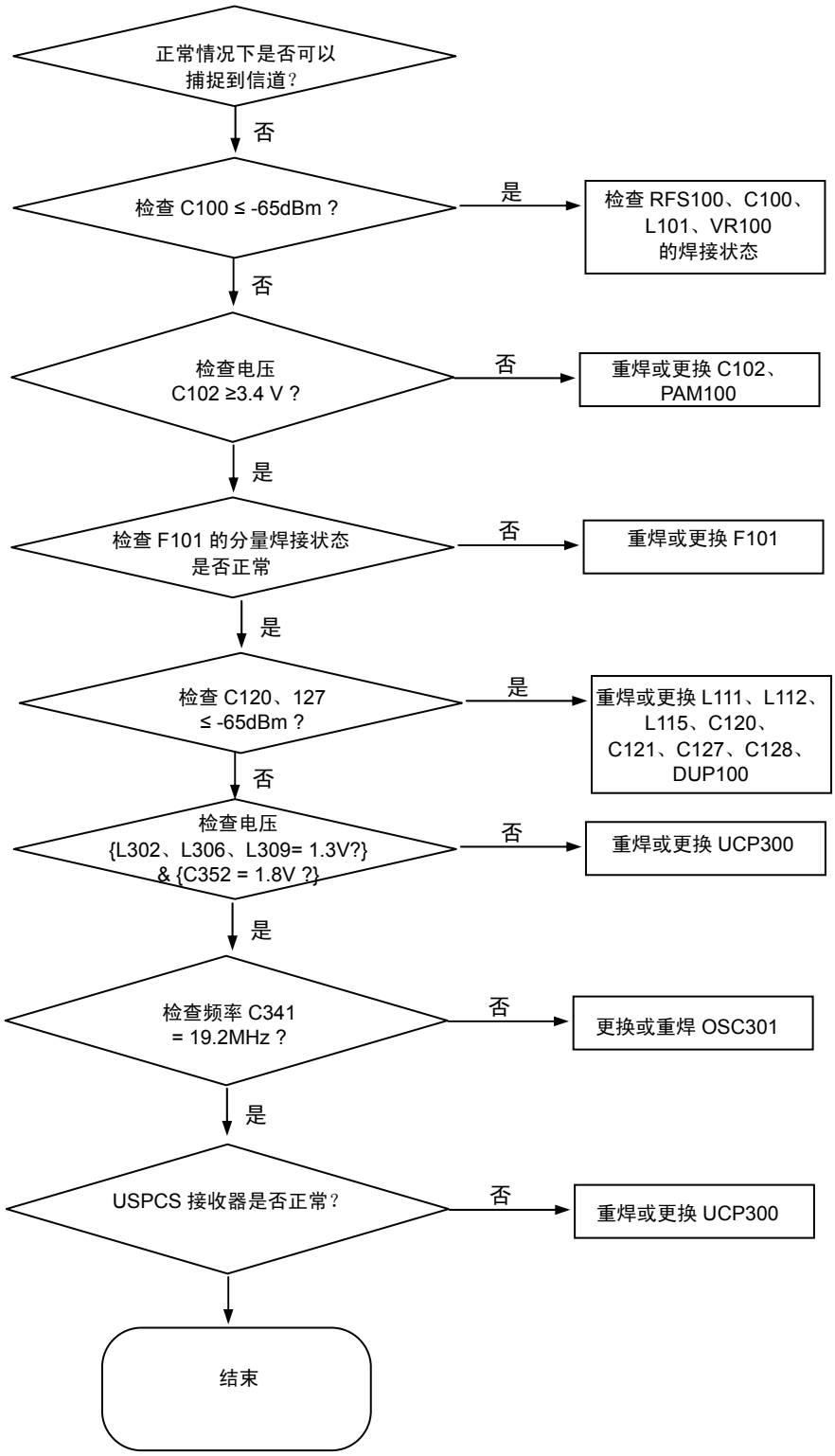

保密和所有权-本维修手册内容的变更恕不另行通知。
未经三星书面授权而发布，传送，或违背本文件中的任何内容或数据是严格禁止的。

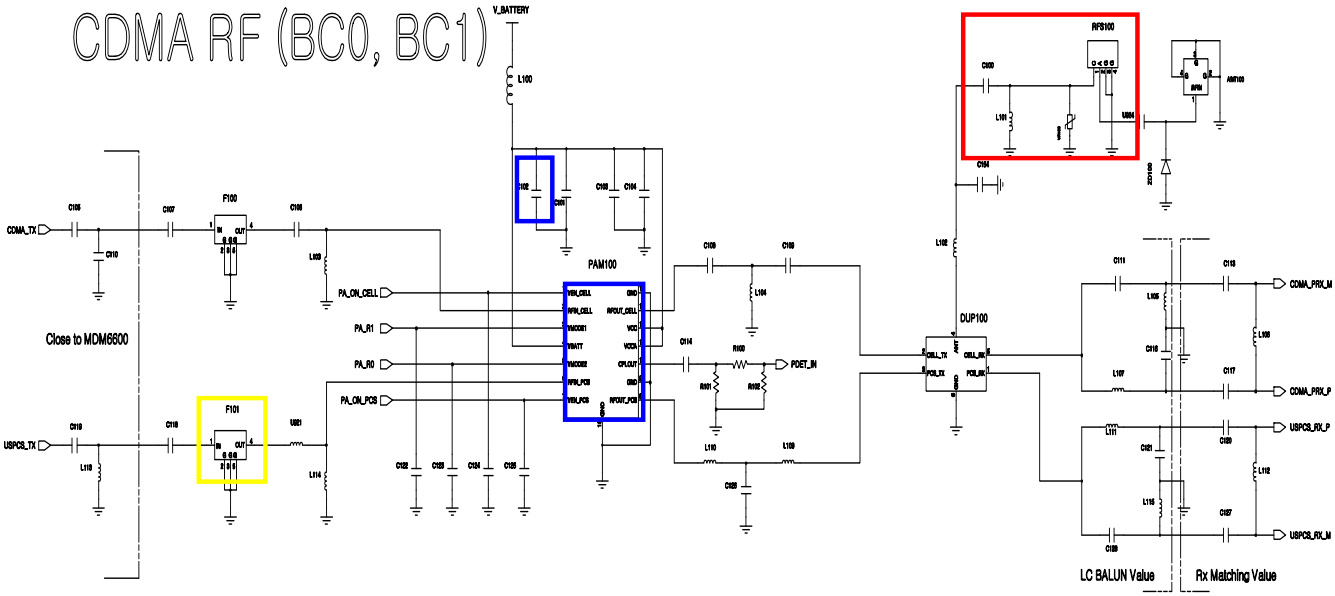

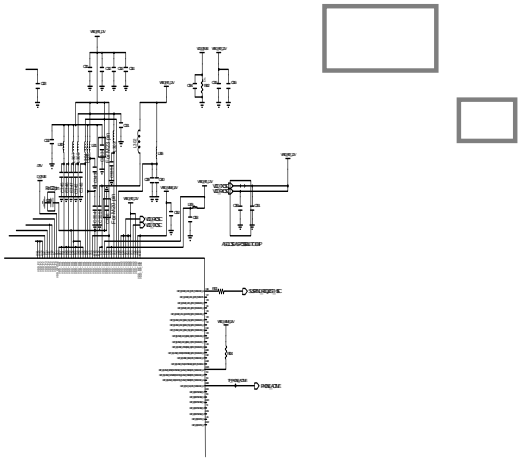

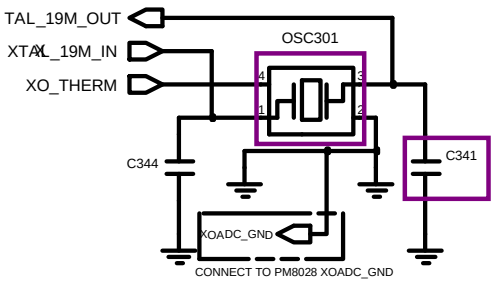

Confidential and proprietary-the contents in this service guide subject to change without prior notice.
Distribution, transmission, or infringement of any content or data from this document without Samsung's written authorization is strictly prohibited.

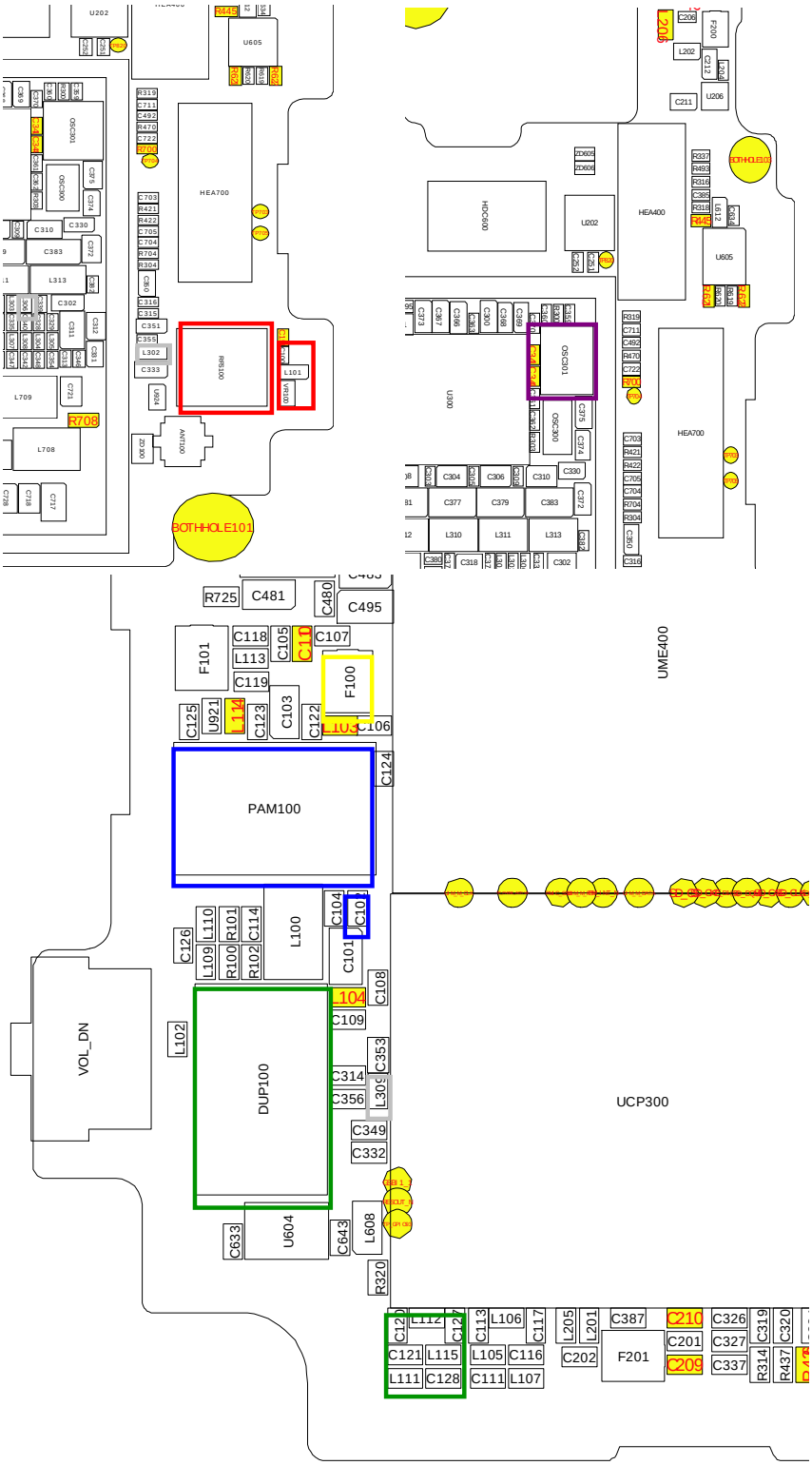
BOTHOLE101
R708
HEA700
HEA400
U605
U202
U206
U300
HDC500
OSC101
OSC300
PAM100
DUP100
UCP300
UME400
VOL_DN
F101
F100
F201
U604
L100
L101
L102
L104
L114
C110
C101
C104
C107
C109
C114
C115
C116
C117
C121
C122
C123
C124
C125
C126
C128
C201
C202
C209
C210
C314
C332
C349
C353
C356
C387
C481
C495
R725
R320
R101
R100
R102
L109
L110
L111
L105
L106
L107
L111
L201
L205
L608
C633
C643
C113
C111
C106
C108
C103
C105
C118
L113
C119
U921
C480
F200
L202
C212
C211
C326
C327
C337
C319
C320
R314
R437
R319
C711
C492
R470
C722
R703
R421
R422
R705
C704
R704
R304
C703
C316
C315
C351
C355
L302
C333
L709
L708
C721
C718
C717
C310
C330
C383
C377
C379
C306
C304
C302
C312
C831
C375
C374
C372
C373
C387
C388
C389
C390
C391
C392
C393
C394
C395
C396
C397
C398
C399
C400
C401
C402
C403
C404
C405
C406
C407
C408
C409
C410
C411
C412
C413
C414
C415
C416
C417
C418
C419
C420
C421
C422
C423
C424
C425
C426

8-3-16.GPS

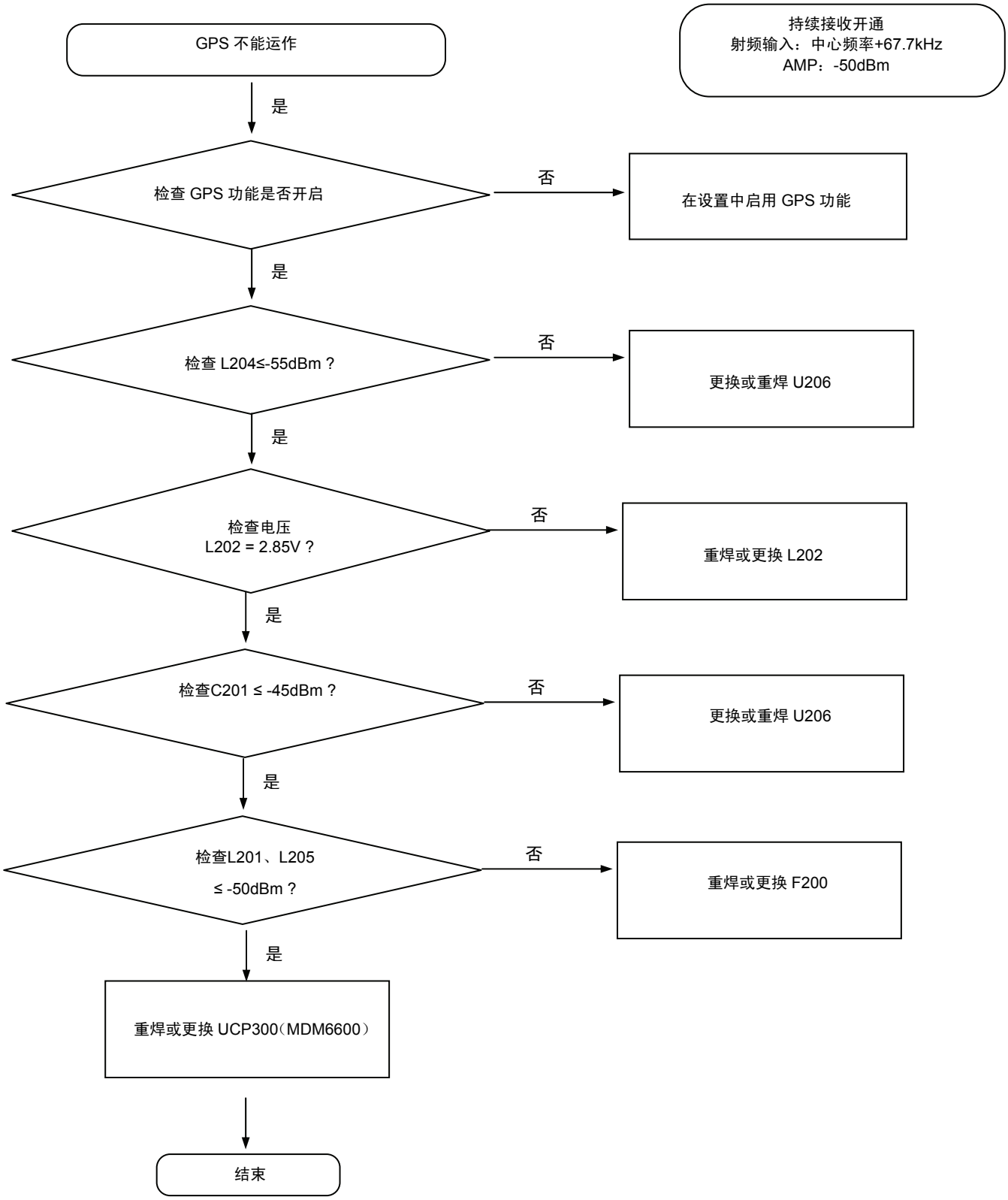

保密和所有权-本维修手册内容的变更恕不另行通知。
未经三星书面授权而发布，传送，或违背本文件中的任何内容或数据是严格禁止的。

GPS

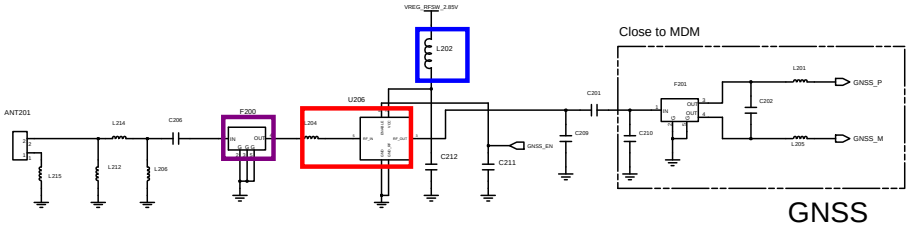

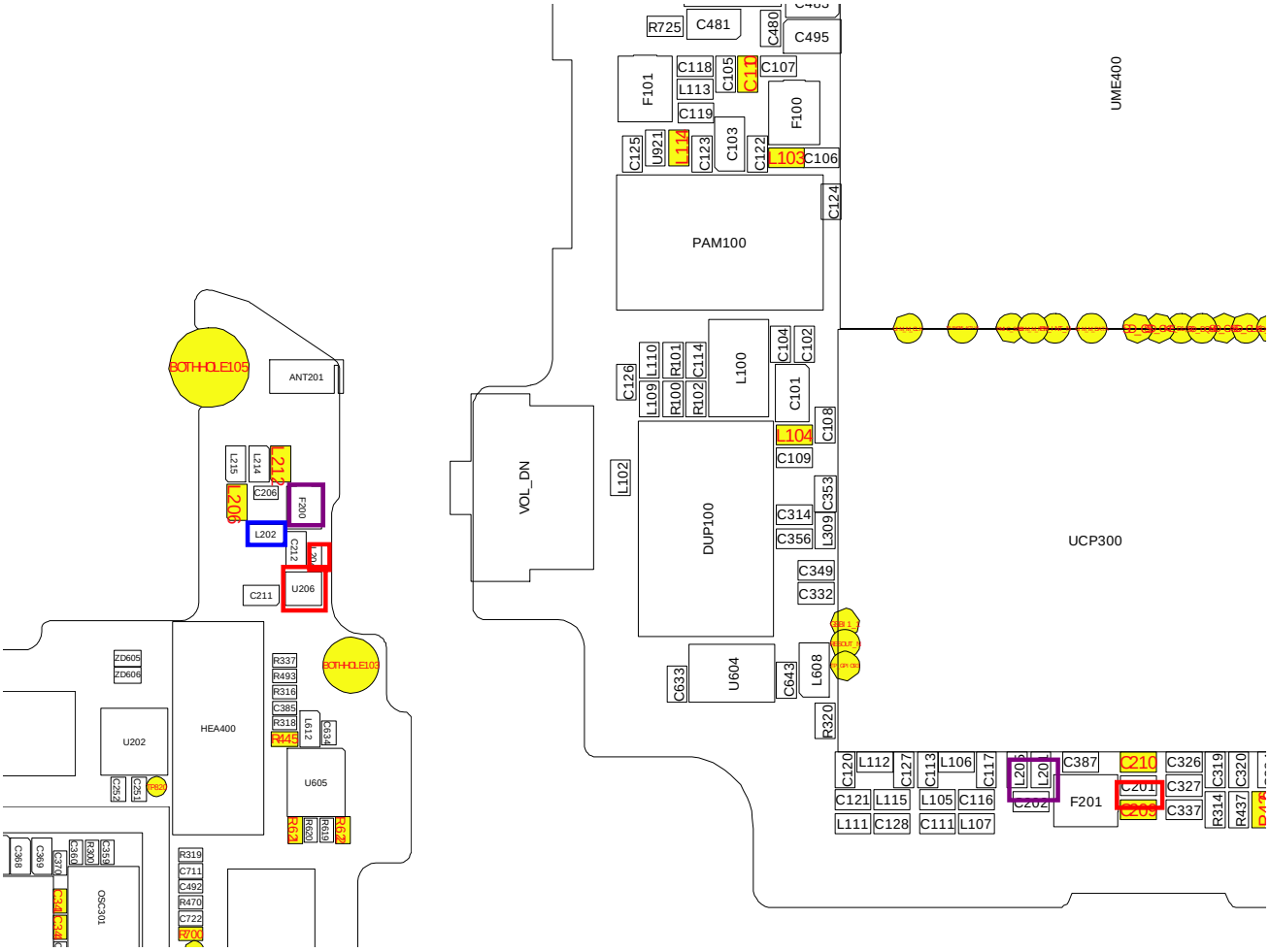

Confidential and proprietary-the contents in this service guide subject to change without prior notice.
Distribution, transmission, or infringement of any content or data from this document without Samsung's written authorization is strictly prohibited.

8-3-17.BT/WIFI

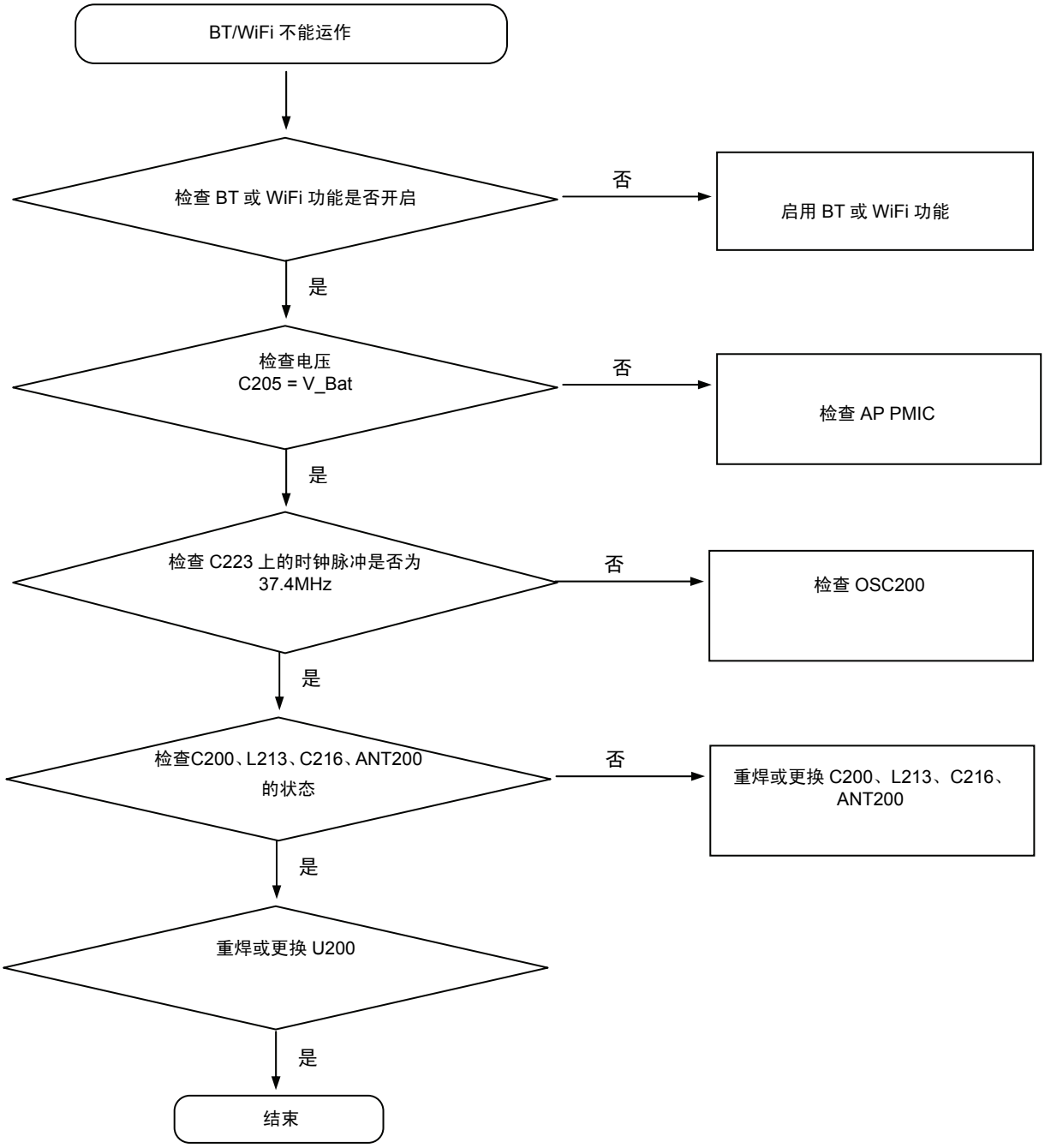

保密和所有权-本维修手册内容的变更恕不另行通知。
未经三星书面授权而发布，传送，或违背本文件中的任何内容或数据是严格禁止的。

BT/WIFI, FM

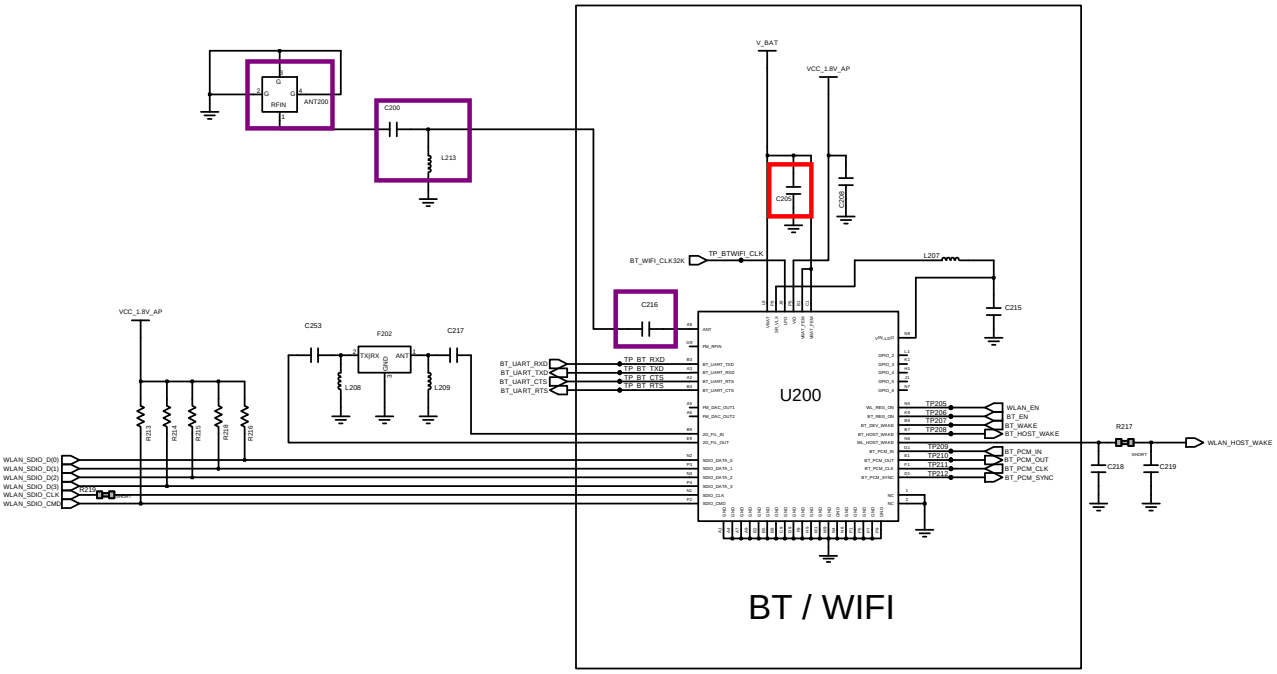

SENSOR HUB

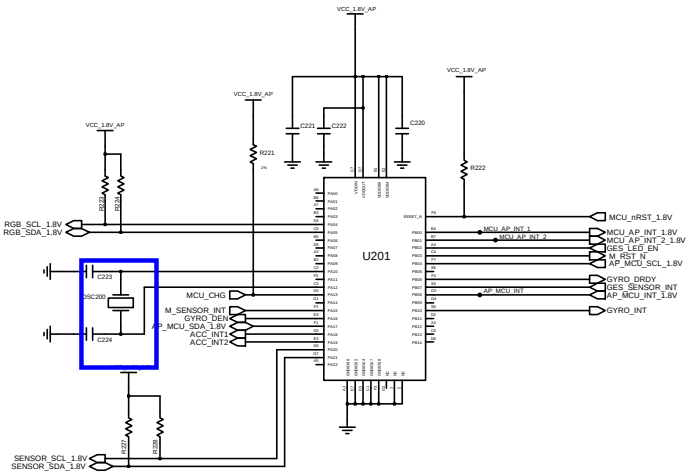

Confidential and proprietary-the contents in this service guide subject to change without prior notice.
Distribution, transmission, or infringement of any content or data from this document without Samsung's written authorization is strictly prohibited.

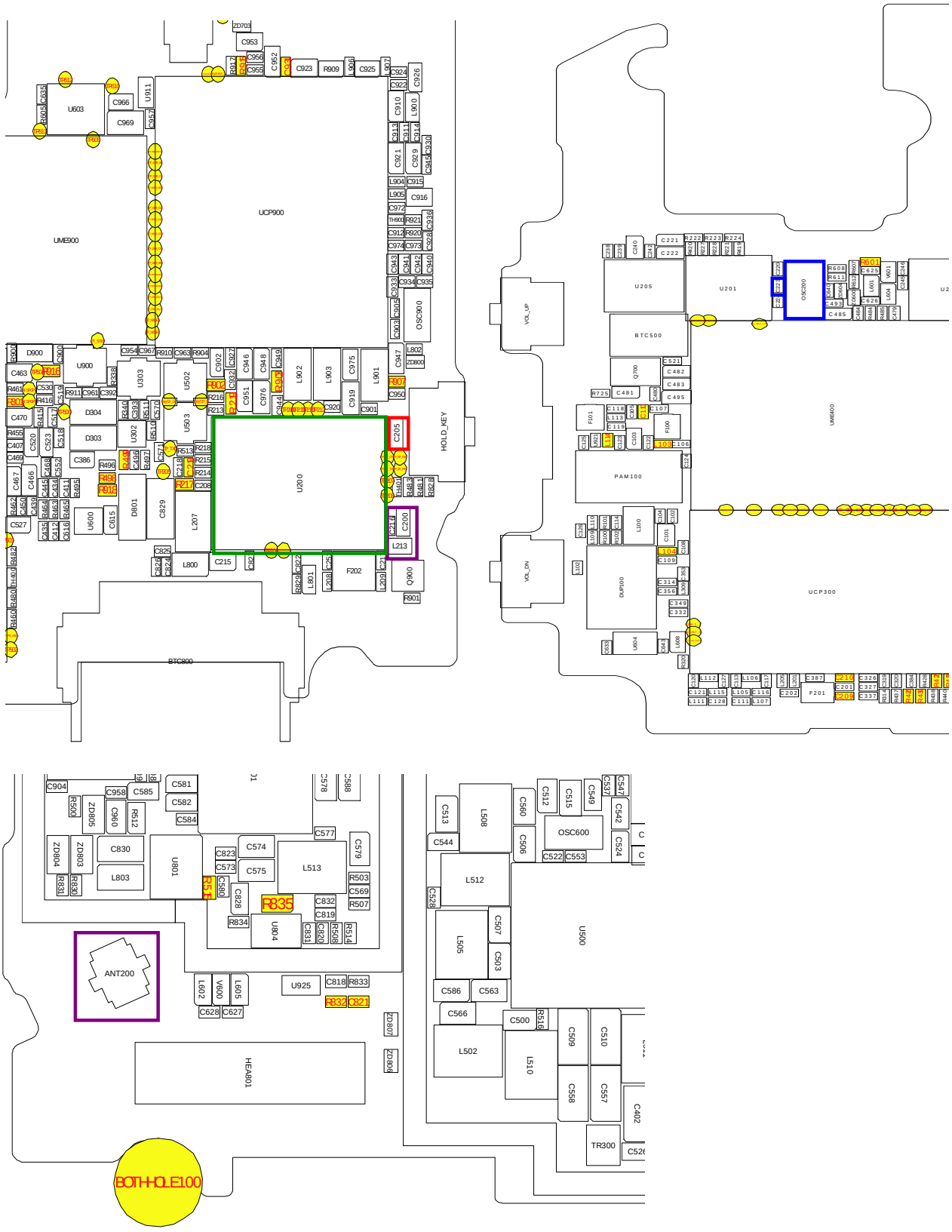

Confidential and proprietary-the contents in this service guide subject to change without prior notice.
Distribution, transmission, or infringement of any content or data from this document without Samsung's written authorization is strictly prohibited.

8-3-18.CDMA 发射器

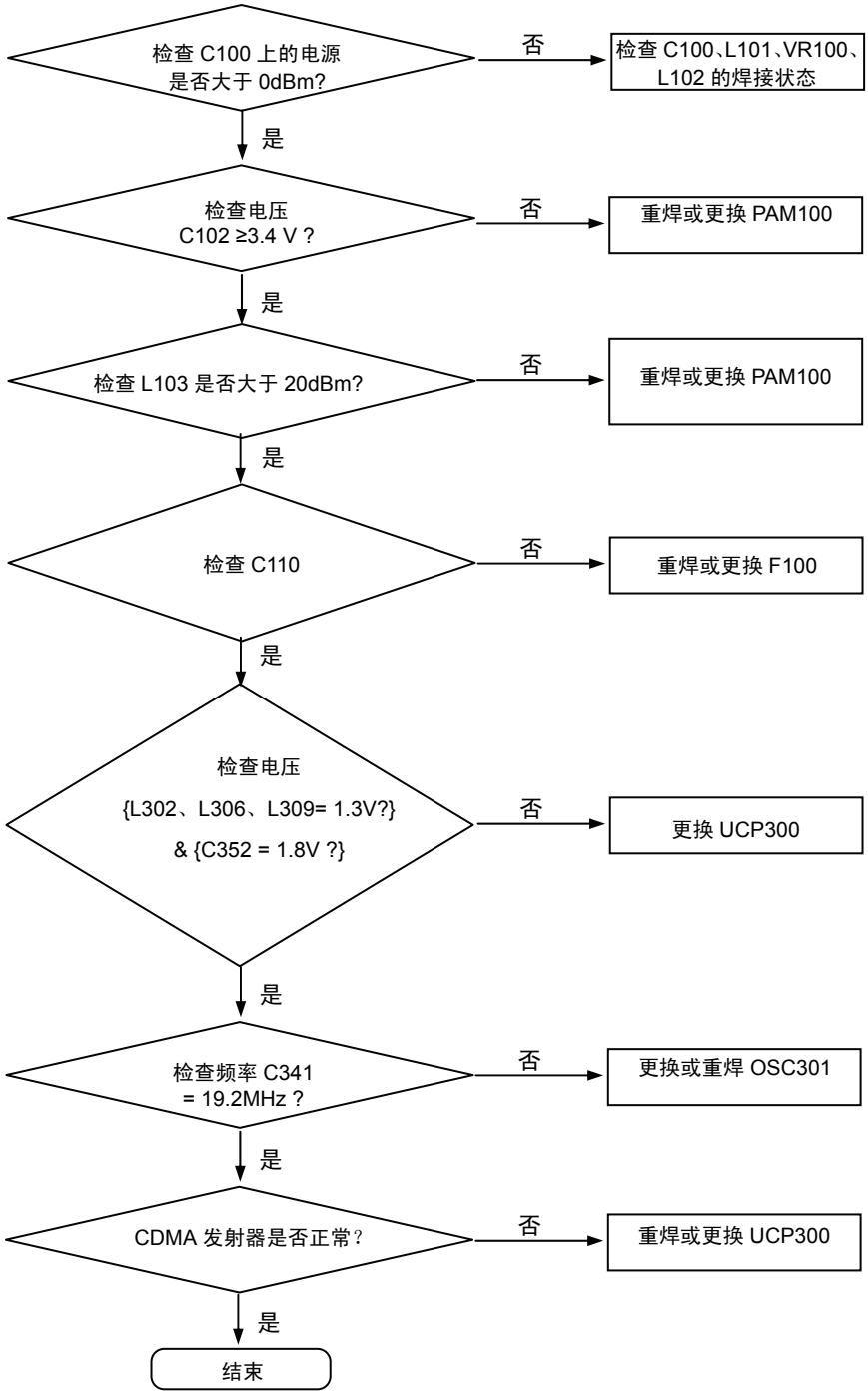

保密和所有权-本维修手册内容的变更恕不另行通知。
未经三星书面授权而发布，传送，或违背本文件中的任何内容或数据是严格禁止的。

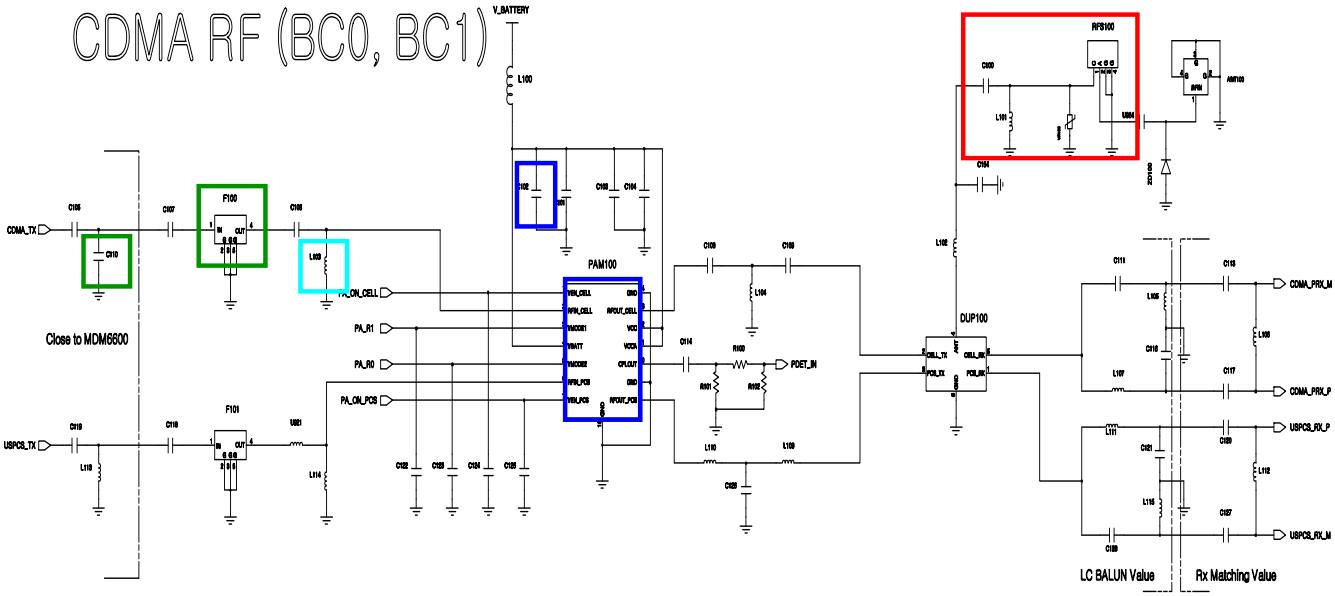

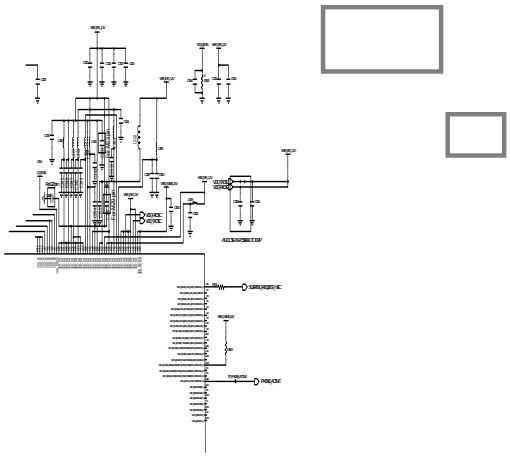

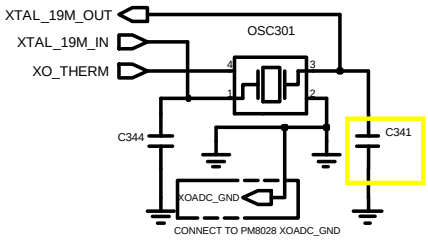

Confidential and proprietary-the contents in this service guide subject to change without prior notice.
Distribution, transmission, or infringement of any content or data from this document without Samsung's written authorization is strictly prohibited.

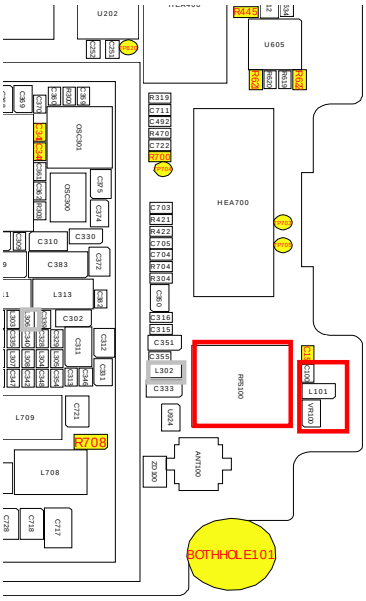

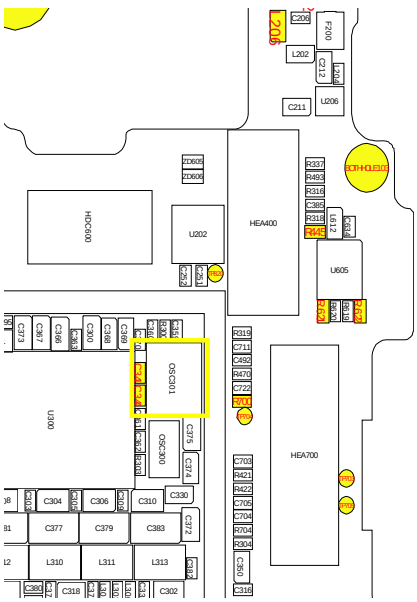

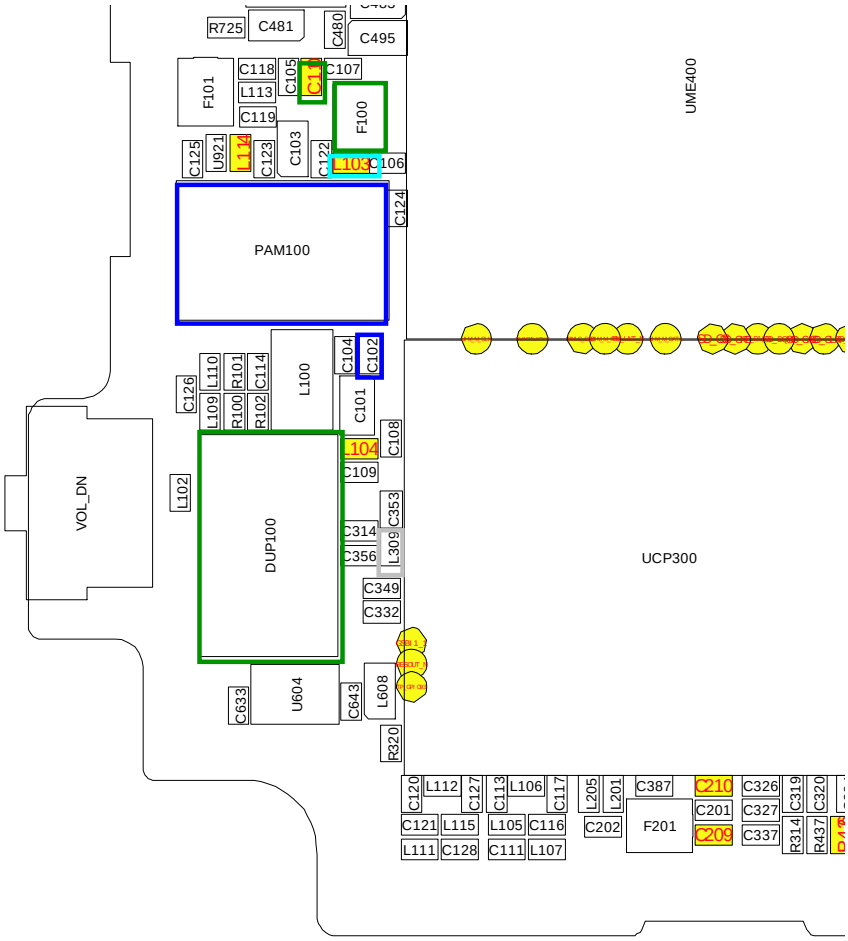

Confidential and proprietary-the contents in this service guide subject to change without prior notice.
Distribution, transmission, or infringement of any content or data from this document without Samsung's written authorization is strictly prohibited.

8-3-19.USPCS 发射器

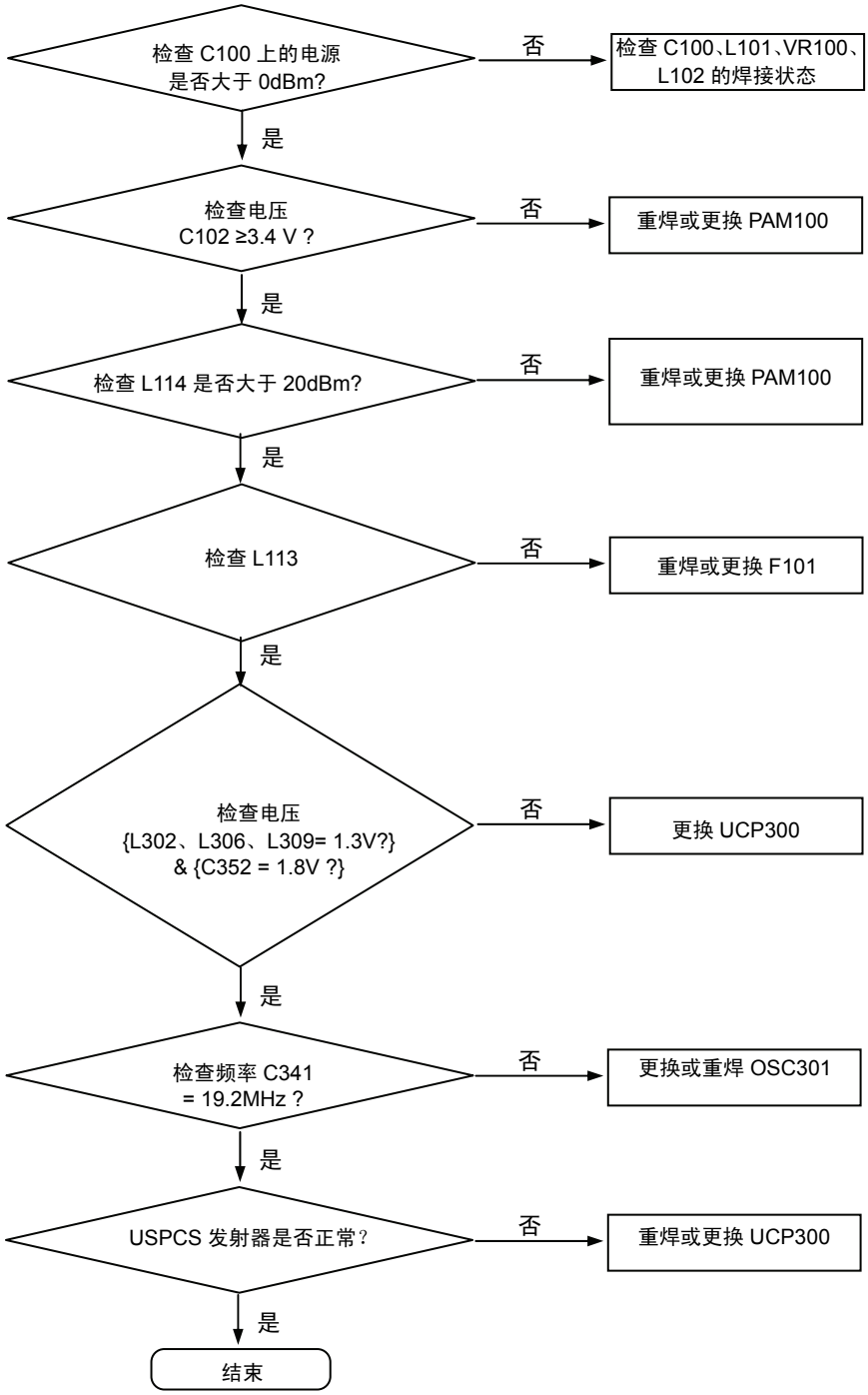

保密和所有权-本维修手册内容的变更恕不另行通知。
未经三星书面授权而发布，传送，或违背本文件中的任何内容或数据是严格禁止的。

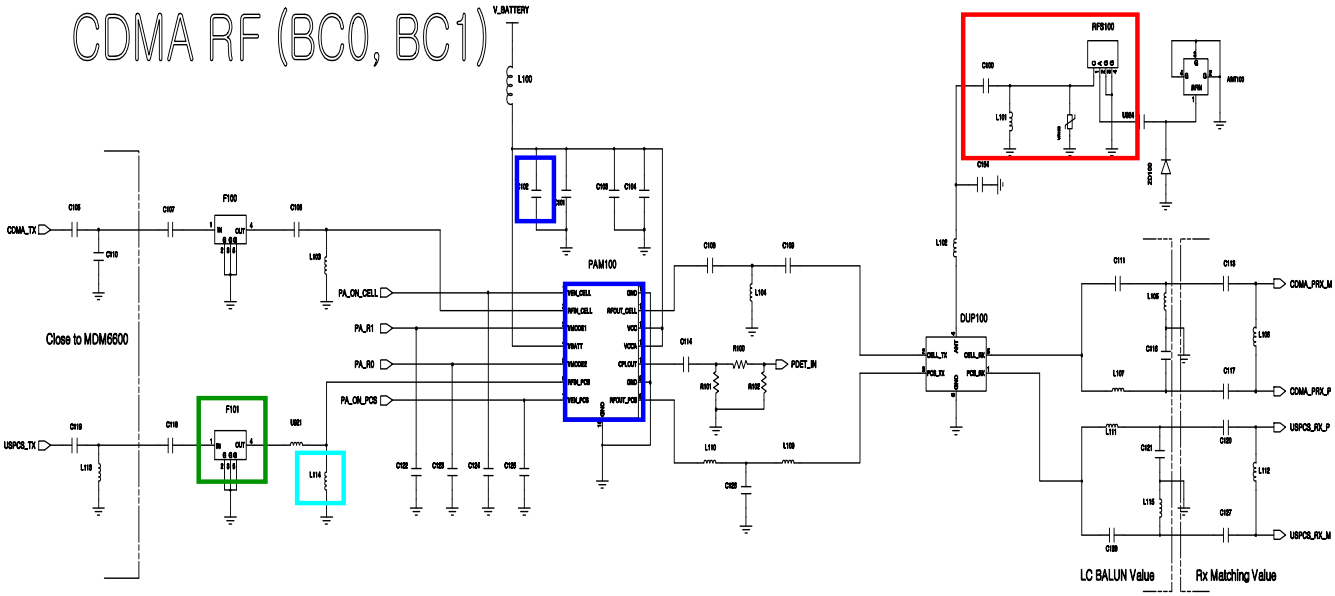

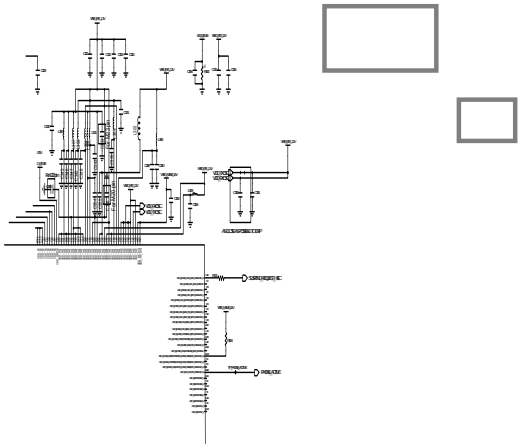

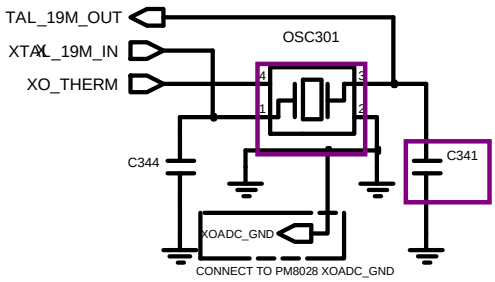

Confidential and proprietary-the contents in this service guide subject to change without prior notice.
Distribution, transmission, or infringement of any content or data from this document without Samsung's written authorization is strictly prohibited.

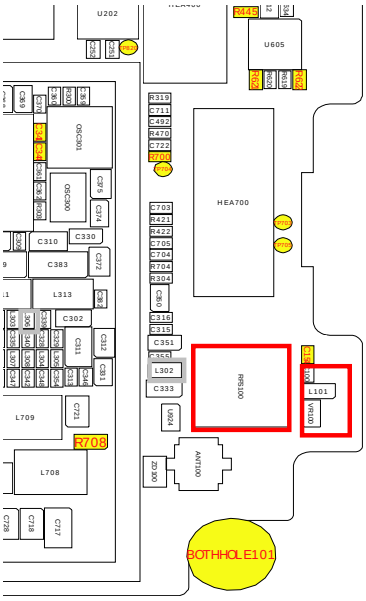

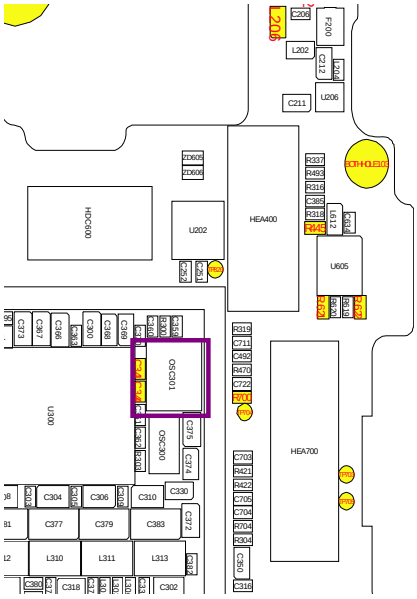

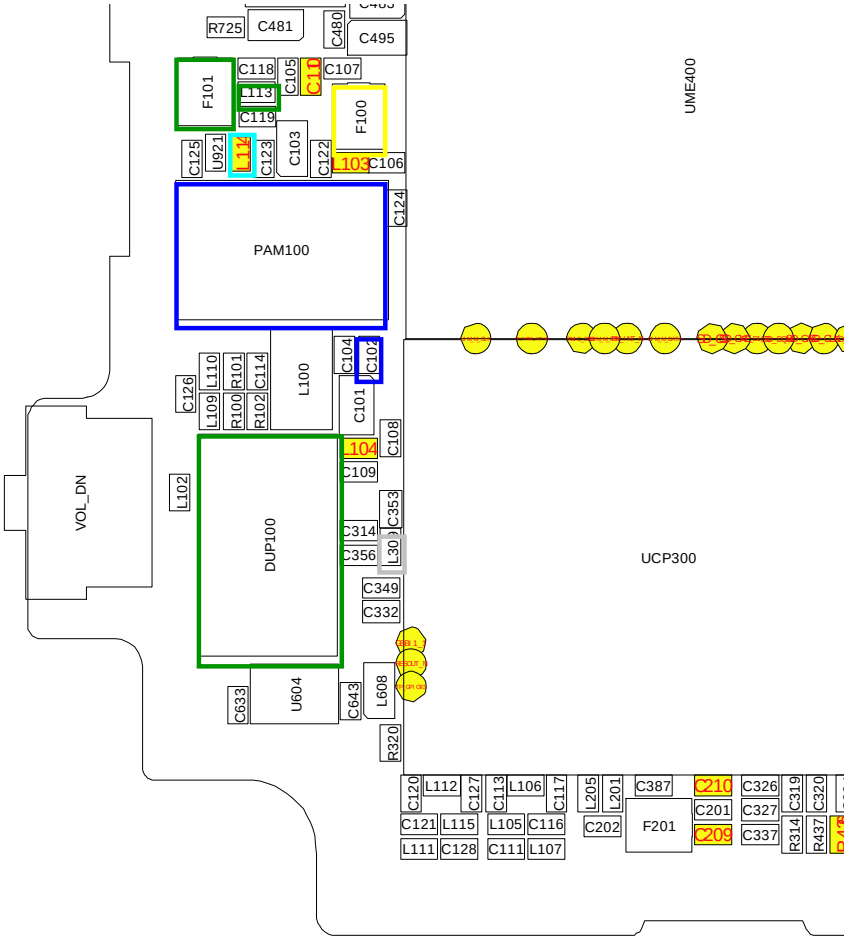

Confidential and proprietary-the contents in this service guide subject to change without prior notice.
Distribution, transmission, or infringement of any content or data from this document without Samsung's written authorization is strictly prohibited.

8-3-20.OLED

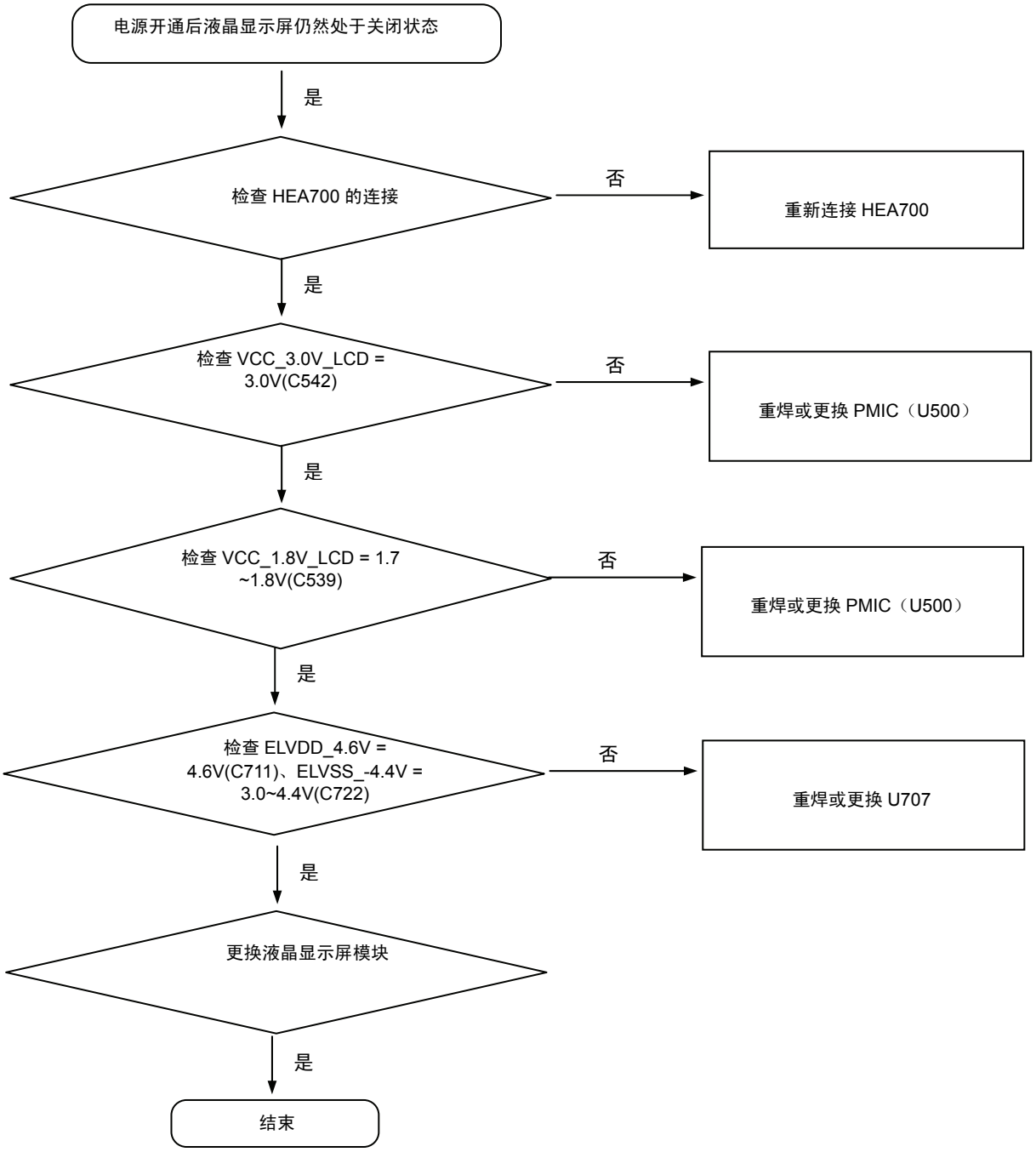

保密和所有权-本维修手册内容的变更恕不另行通知。
未经三星书面授权而发布，传送，或违背本文件中的任何内容或数据是严格禁止的。

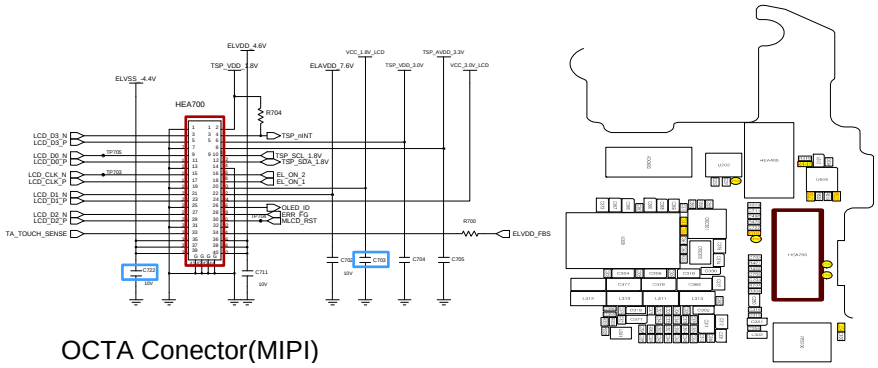

OCTA Conector(MIPI)

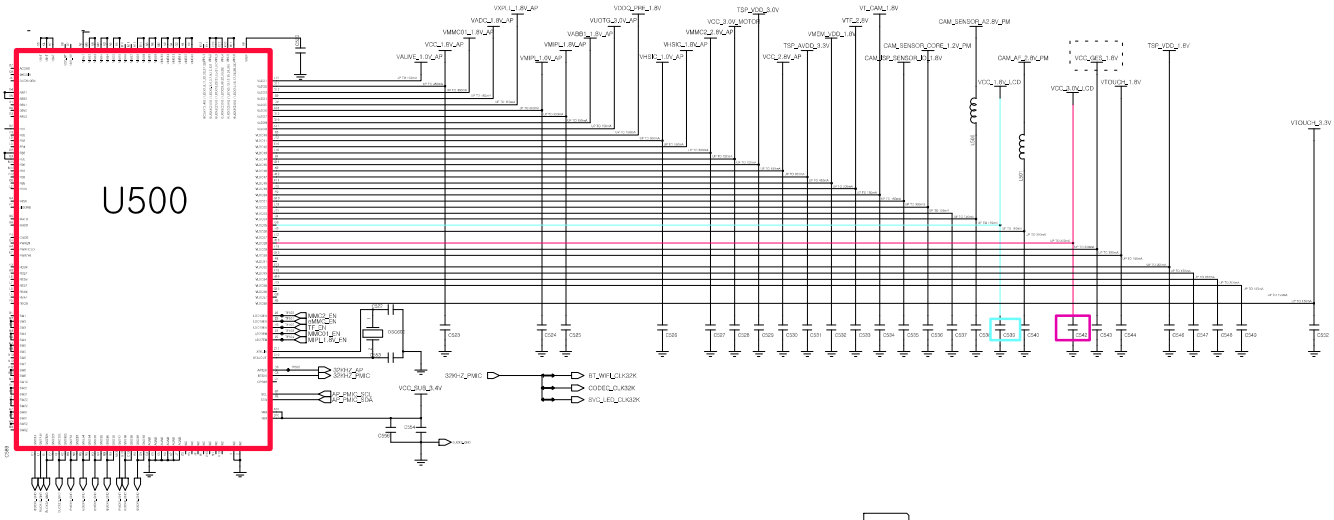

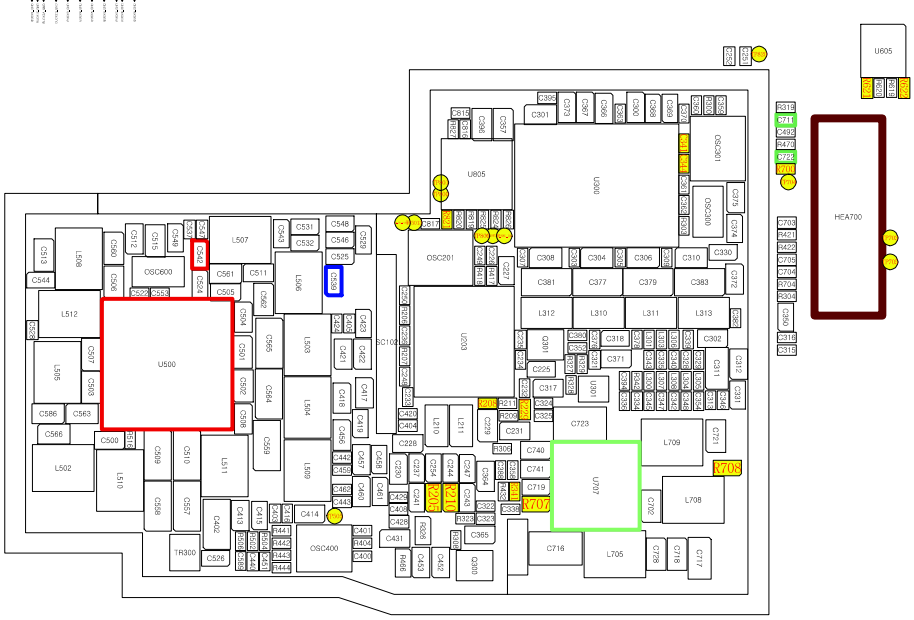

8-3-21.TSP

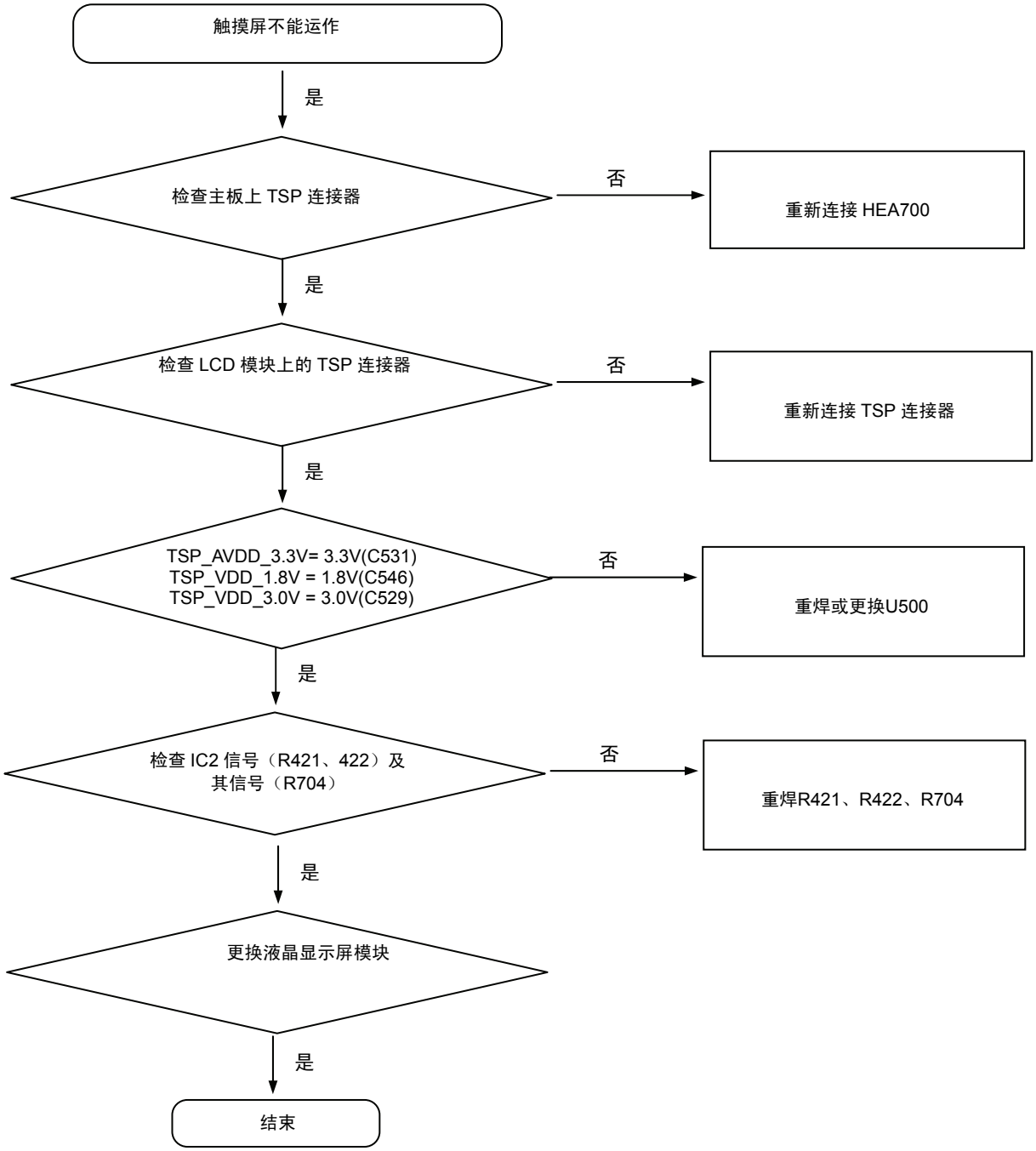

保密和所有权-本维修手册内容的变更恕不另行通知。
未经三星书面授权而发布，传送，或违背本文件中的任何内容或数据是严格禁止的。

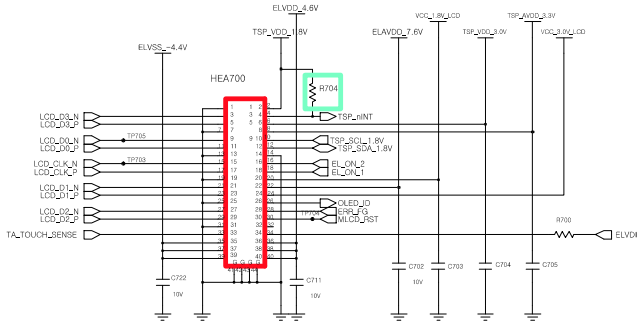

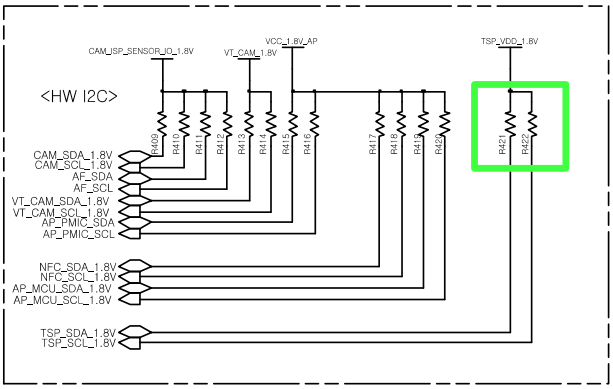

OCTA Conector(MIPI)

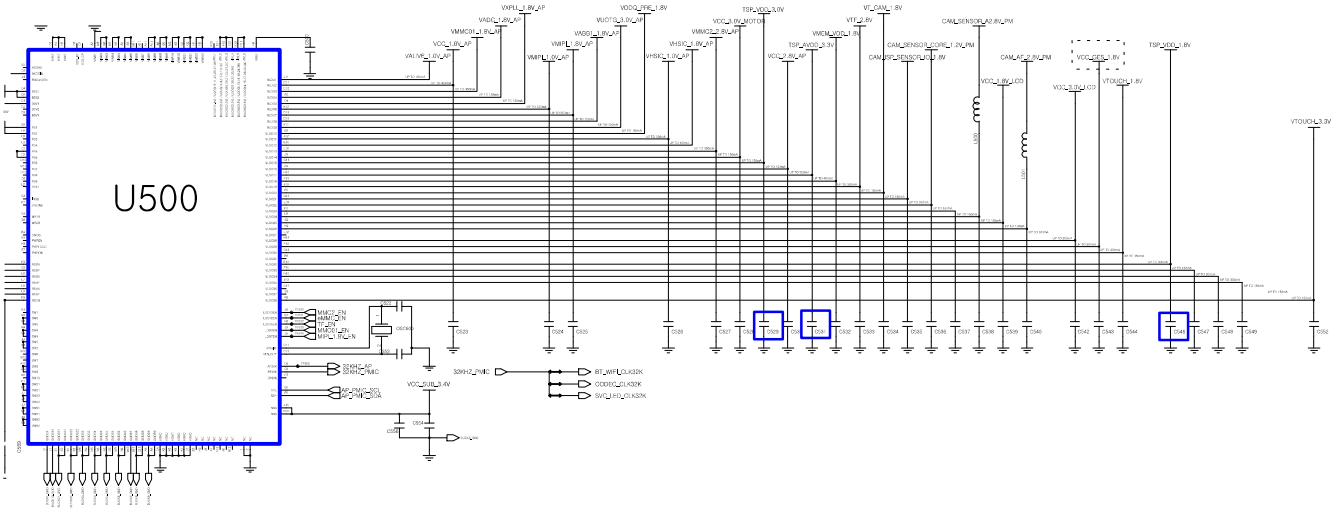

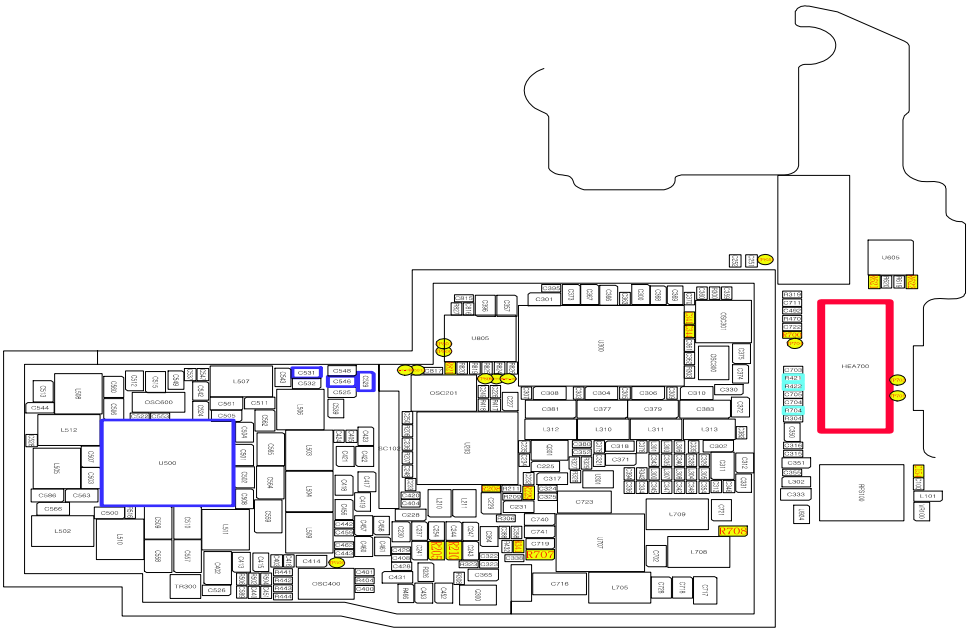

Confidential and proprietary-the contents in this service guide subject to change without prior notice.
Distribution, transmission, or infringement of any content or data from this document without Samsung's written authorization is strictly prohibited.

8-3-22.13M 摄像头

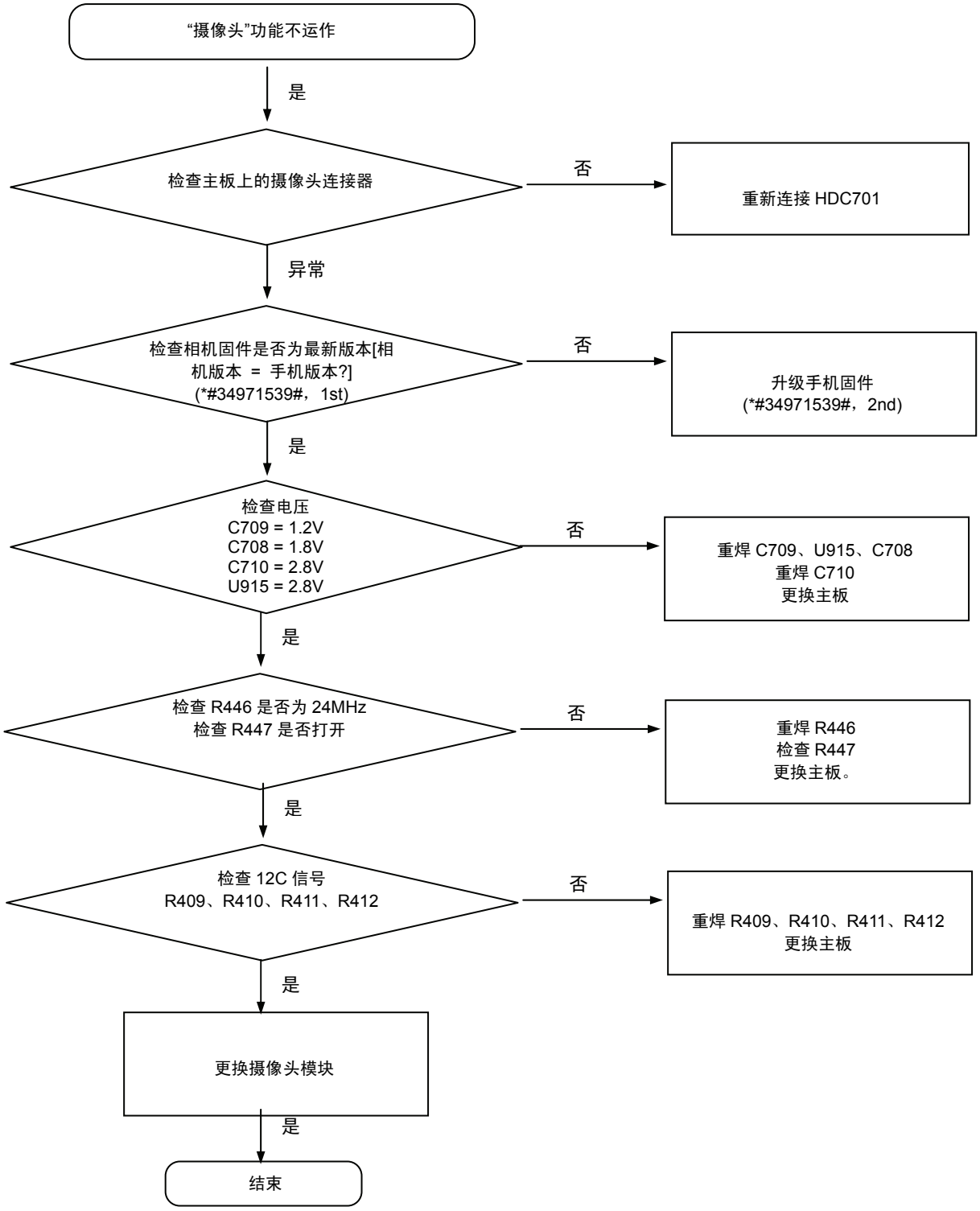

保密和所有权-本维修手册内容的变更恕不另行通知。
未经三星书面授权而发布，传送，或违背本文件中的任何内容或数据是严格禁止的。

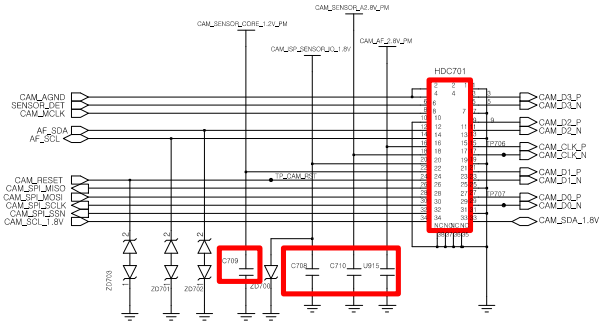

Main_Camera Connector (MIPI)

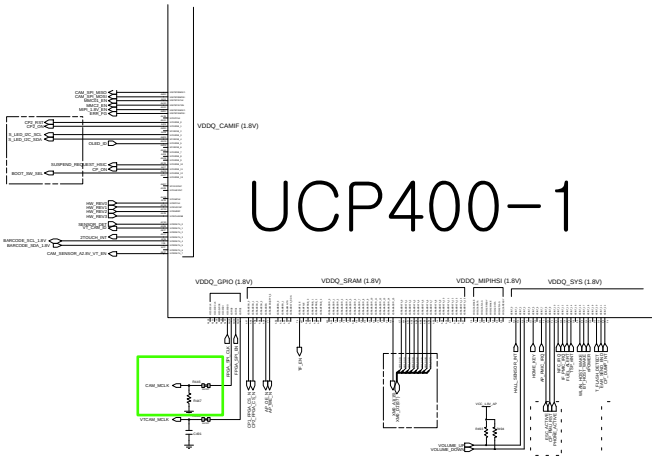

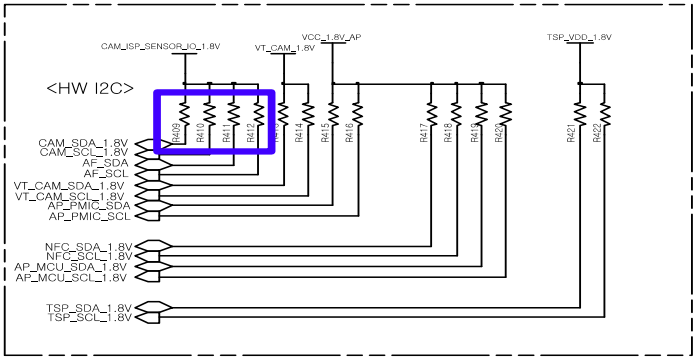

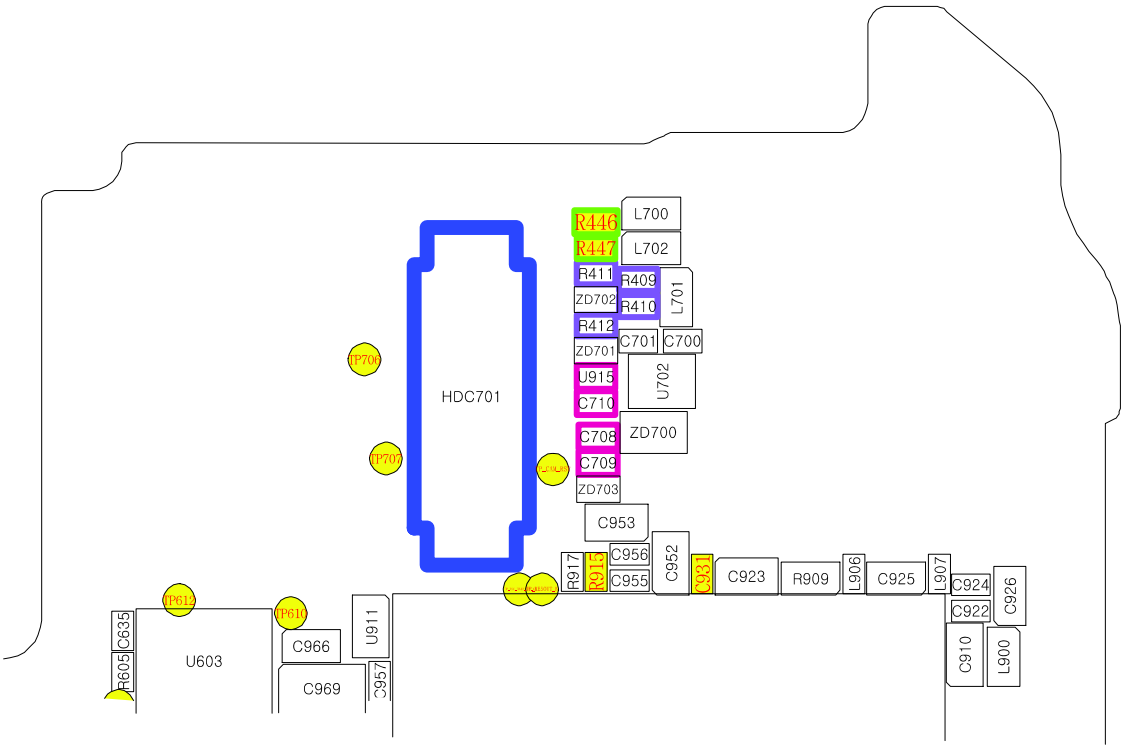

Confidential and proprietary-the contents in this service guide subject to change without prior notice.
Distribution, transmission, or infringement of any content or data from this document without Samsung's written authorization is strictly prohibited.

8-3-23. 1.9M 摄像头

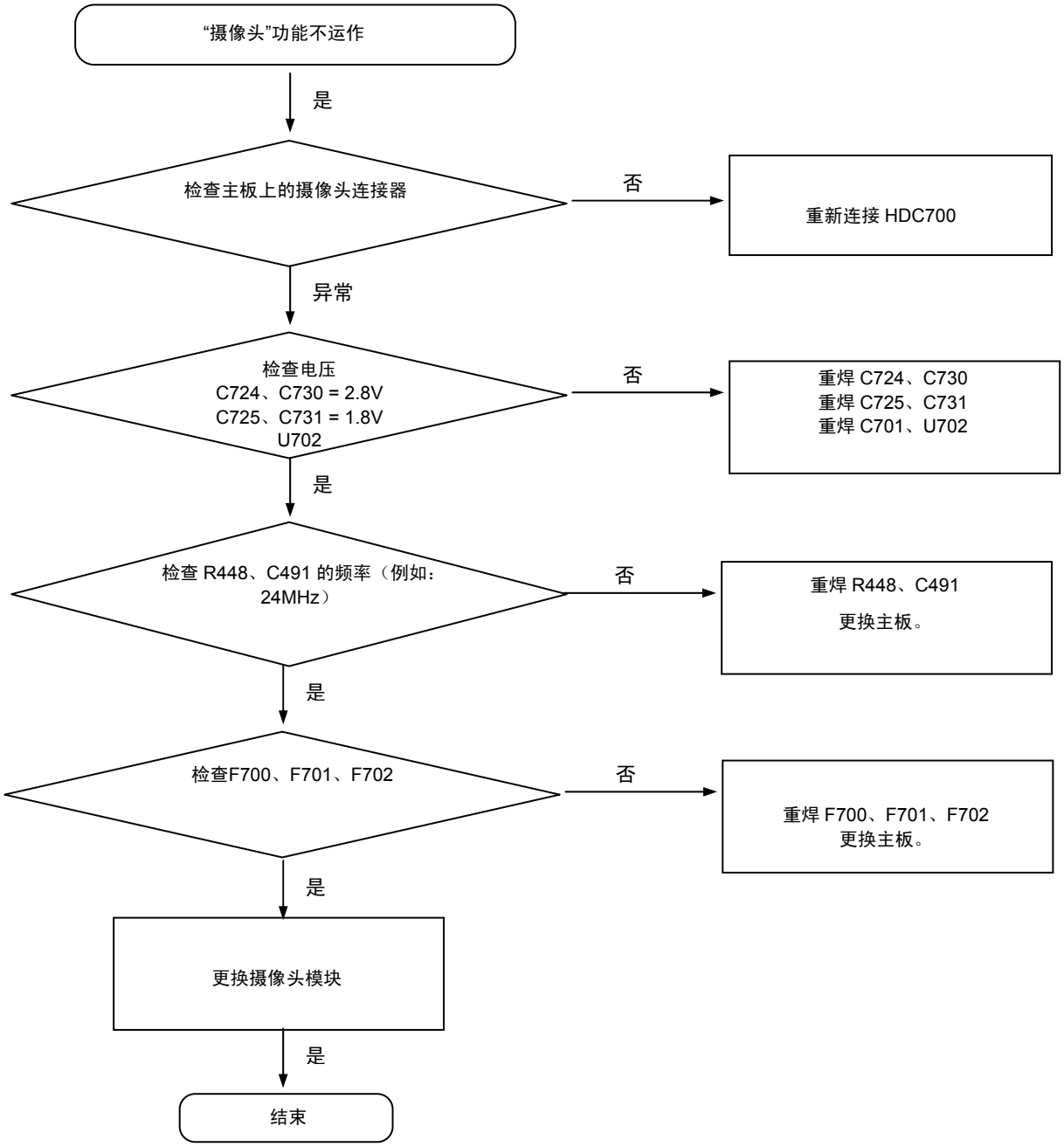

保密和所有权-本维修手册内容的变更恕不另行通知。
未经三星书面授权而发布，传送，或违背本文件中的任何内容或数据是严格禁止的。

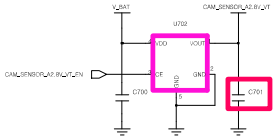

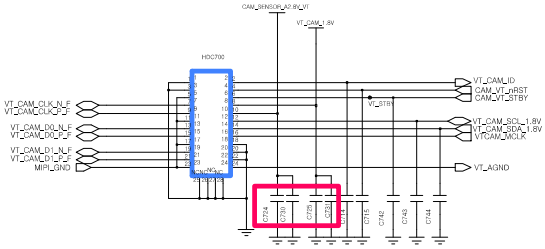

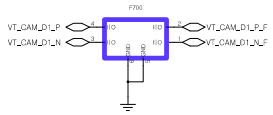

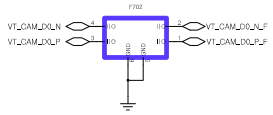

VT_Camera Connector (MIPI)

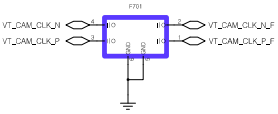

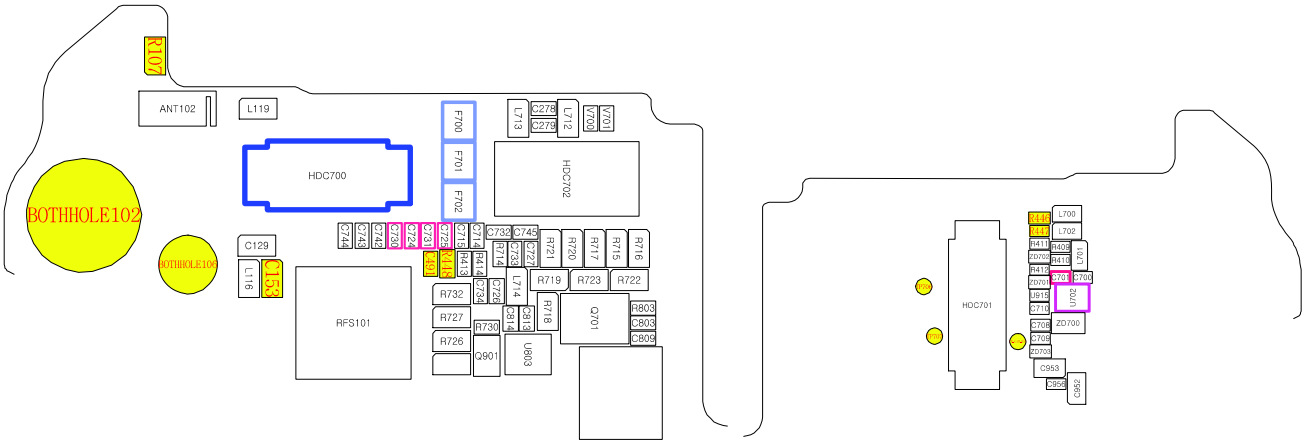

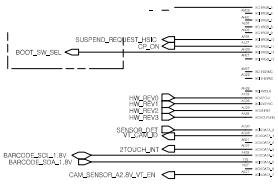

UCP400-1

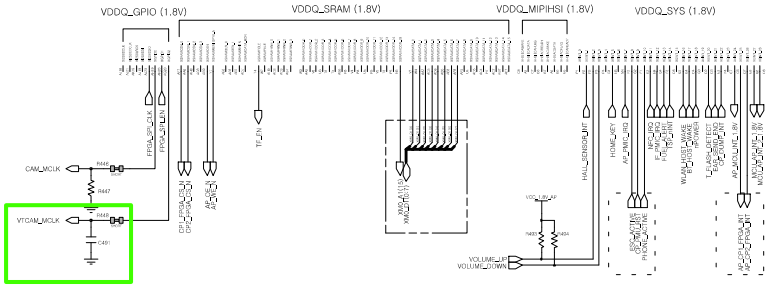

Confidential and proprietary-the contents in this service guide subject to change without prior notice.
Distribution, transmission, or infringement of any content or data from this document without Samsung's written authorization is strictly prohibited.

8-3-24.GSM900 接收器

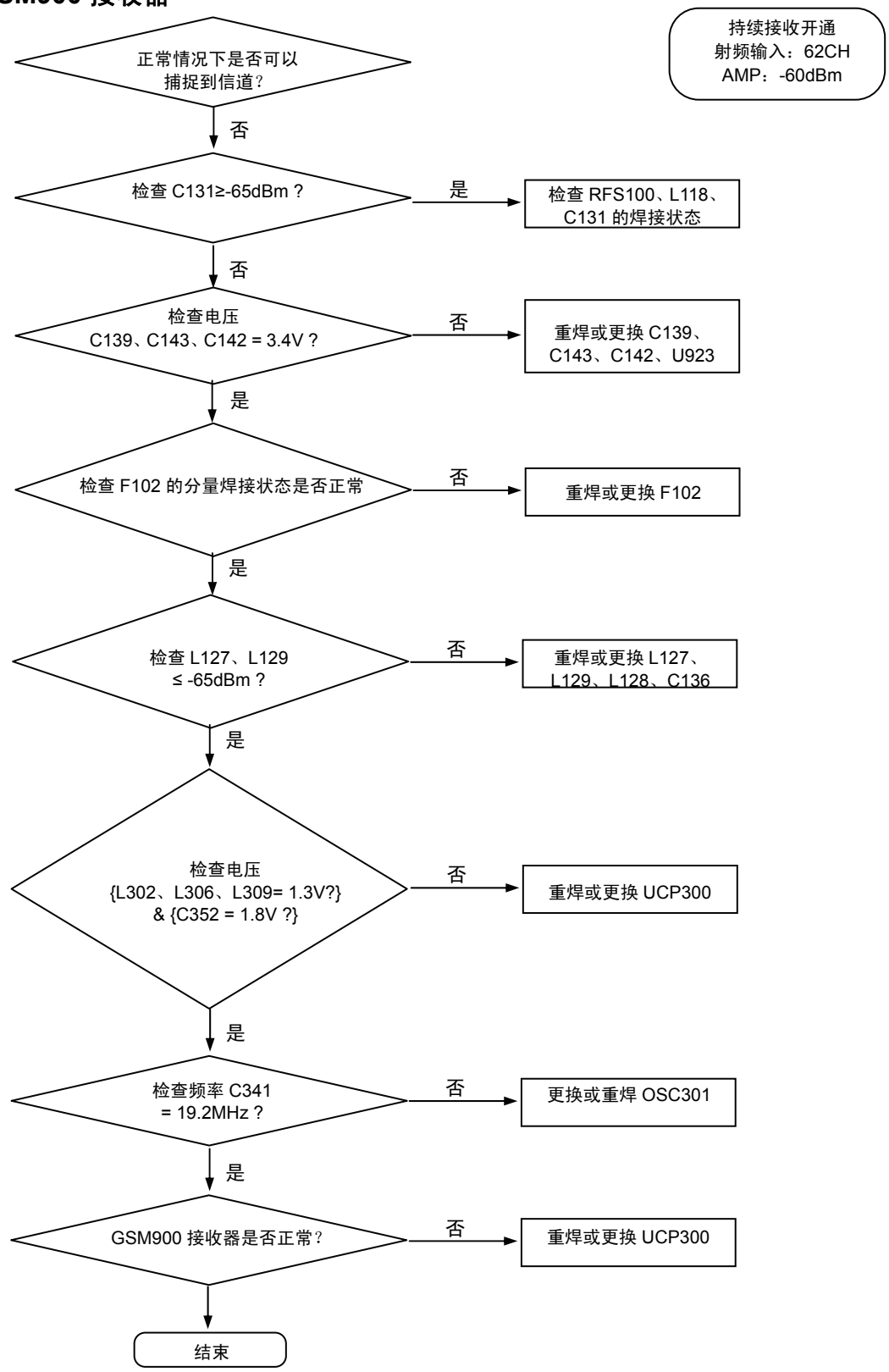

保密和所有权-本维修手册内容的变更恕不另行通知。
未经三星书面授权而发布，传送，或违背本文件中的任何内容或数据是严格禁止的。

8-3-25.DCS1800 接收器

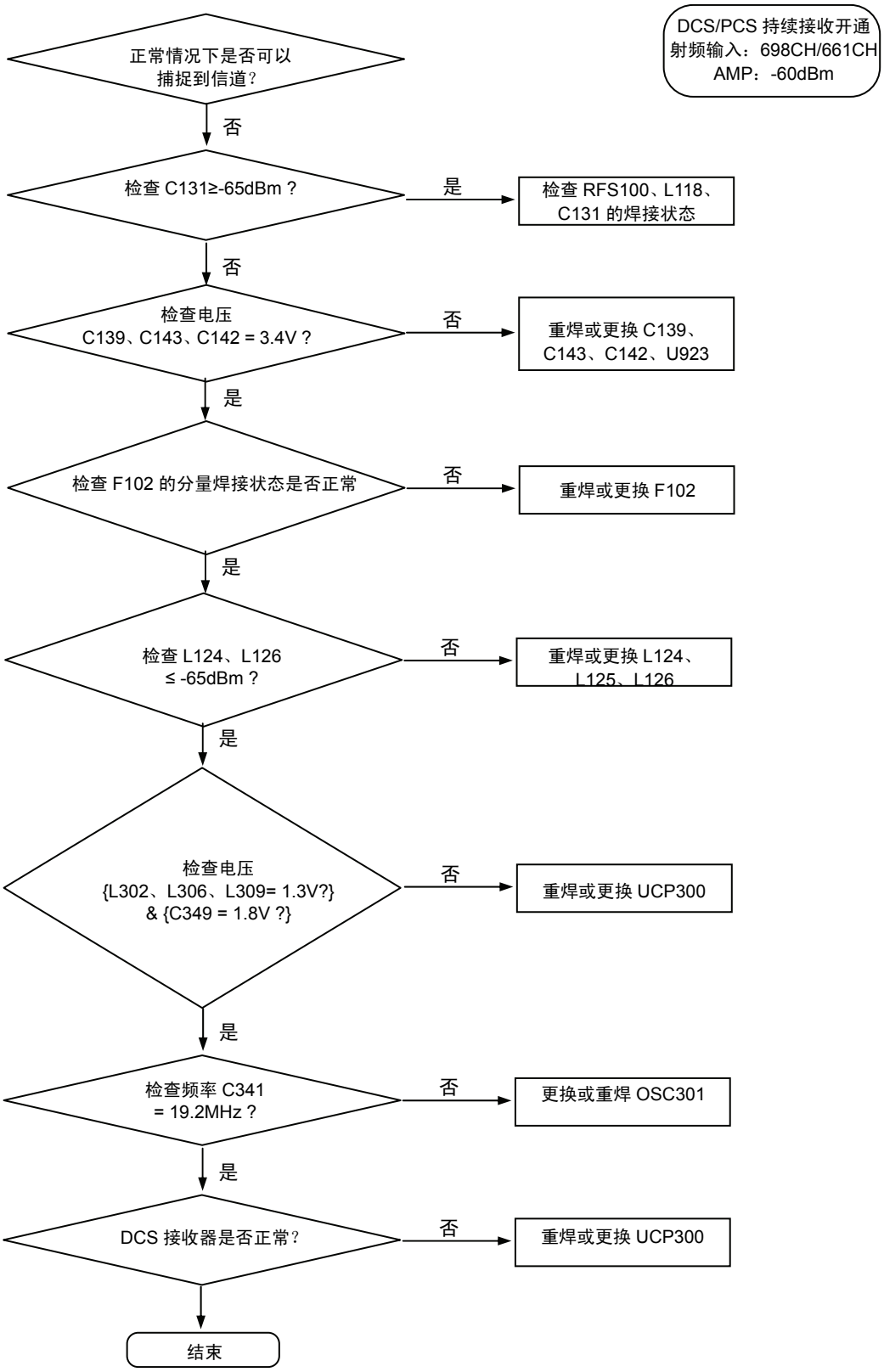

保密和所有权-本维修手册内容的变更恕不另行通知。
未经三星书面授权而发布，传送，或违背本文件中的任何内容或数据是严格禁止的。

8-3-26. PCS1800 接收器

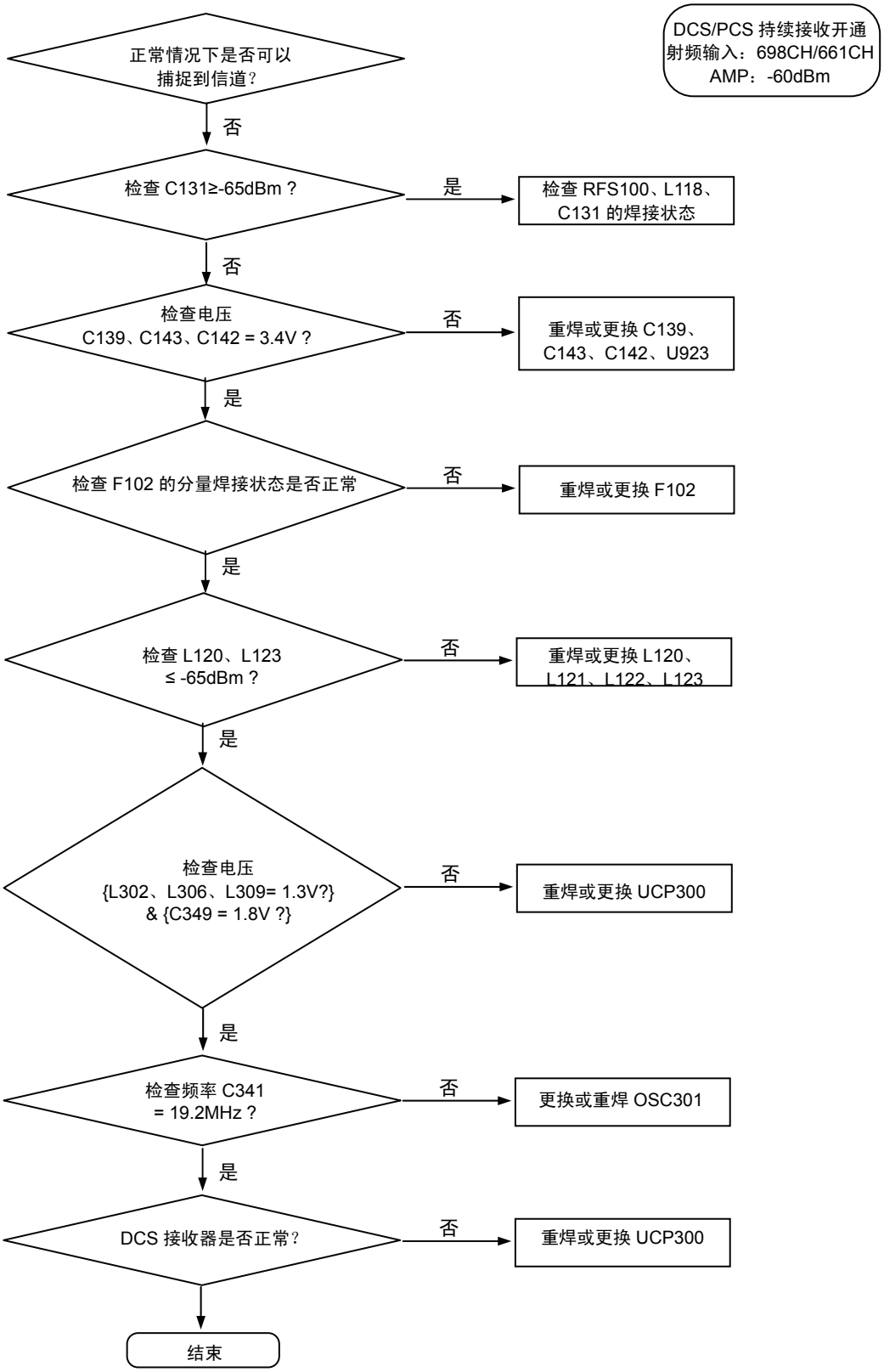

保密和所有权-本维修手册内容的变更恕不另行通知。
未经三星书面授权而发布，传送，或违背本文件中的任何内容或数据是严格禁止的。

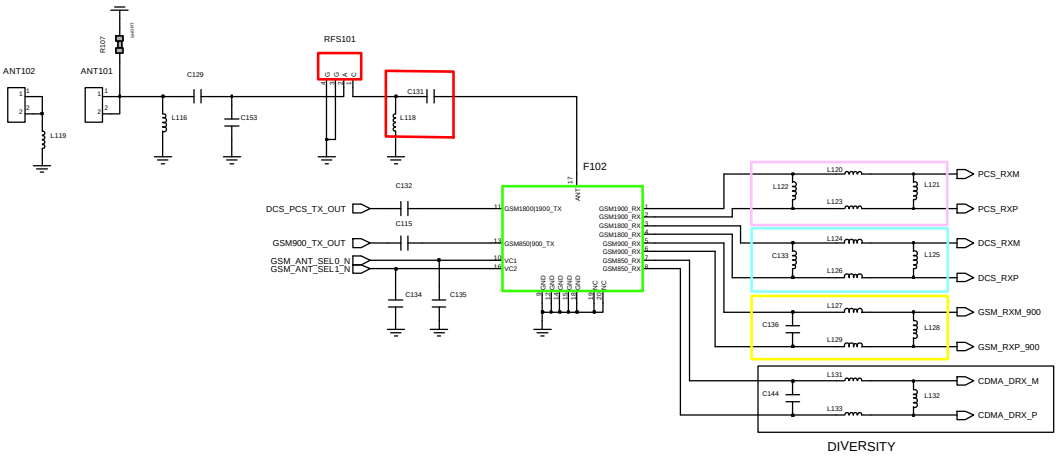

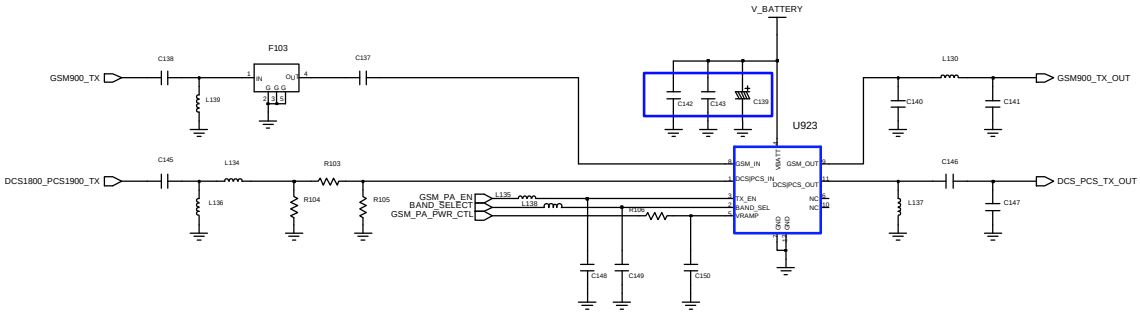

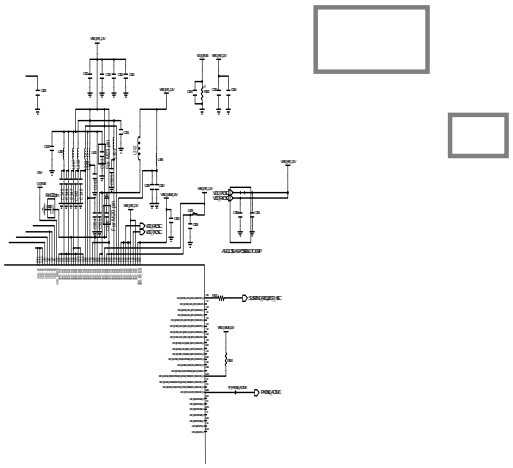

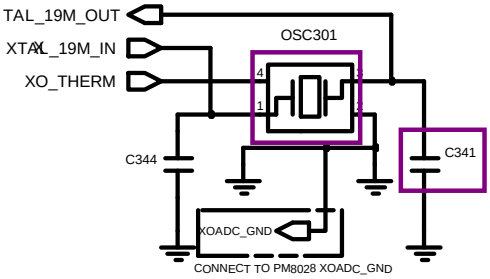

Confidential and proprietary-the contents in this service guide subject to change without prior notice.
Distribution, transmission, or infringement of any content or data from this document without Samsung's written authorization is strictly prohibited.

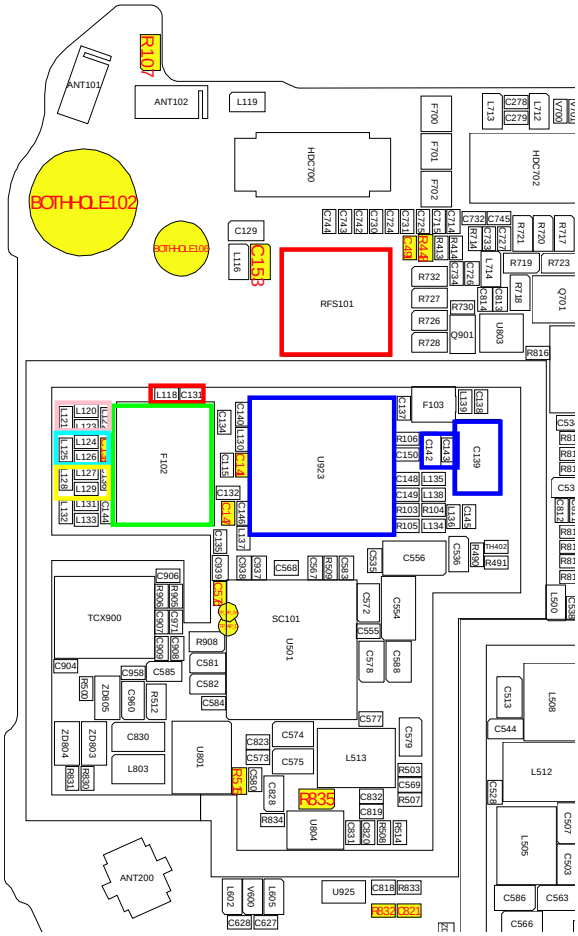

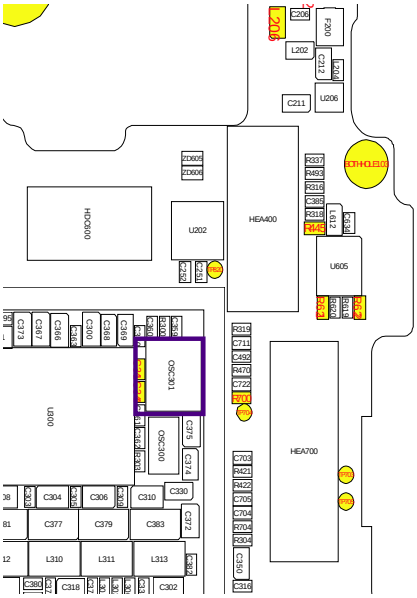

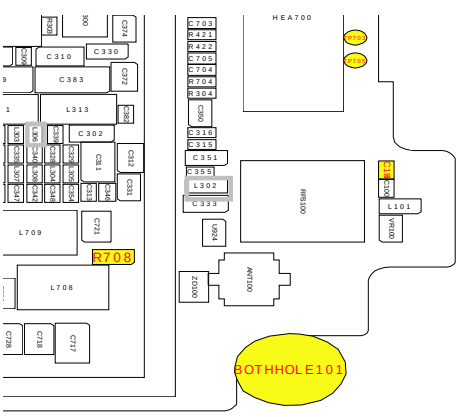

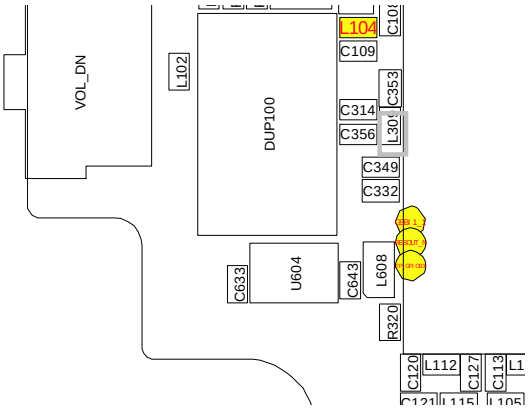

Confidential and proprietary-the contents in this service guide subject to change without prior notice.
Distribution, transmission, or infringement of any content or data from this document without Samsung's written authorization is strictly prohibited.

8-3-27.GSM900 发射器

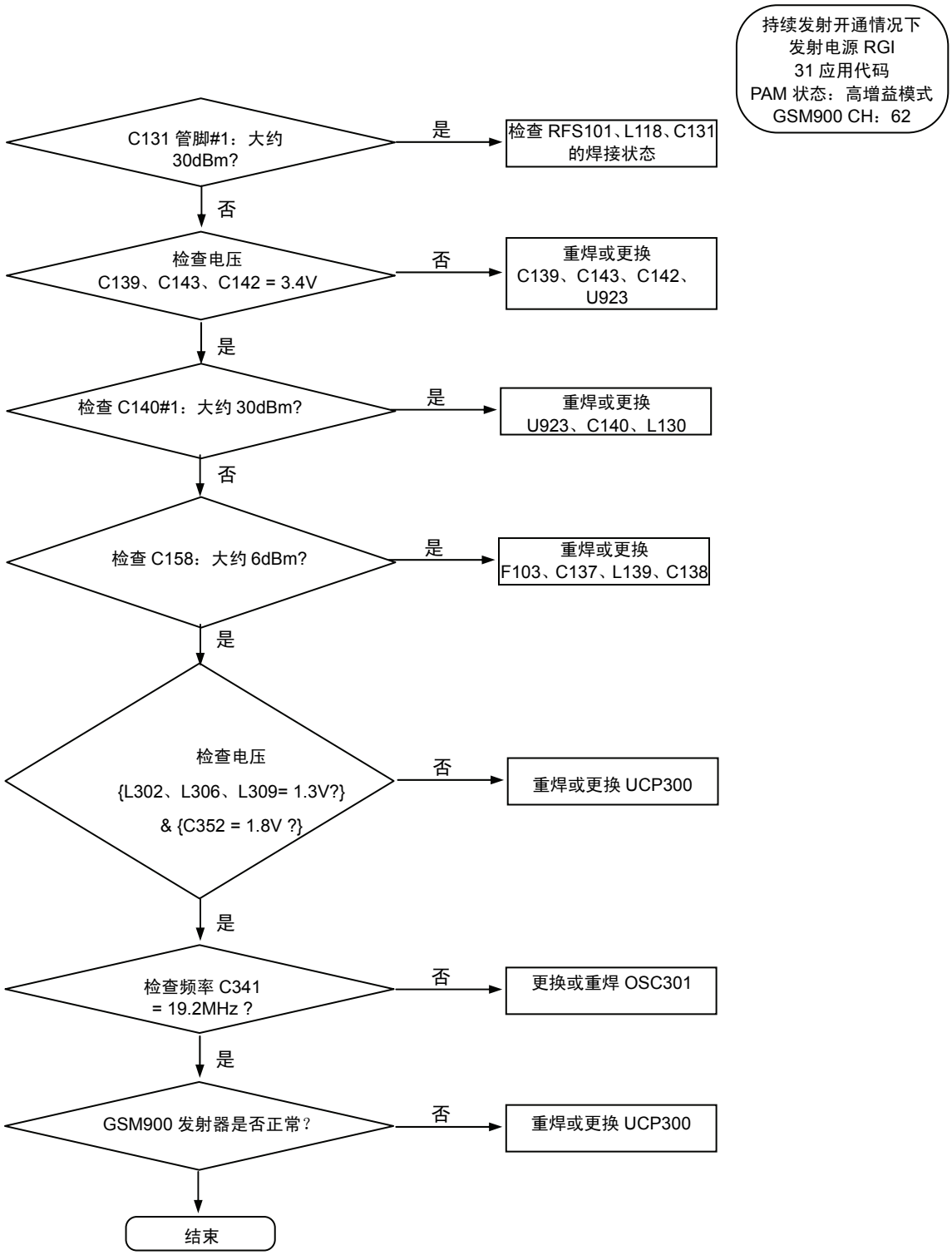

保密和所有权-本维修手册内容的变更恕不另行通知。
未经三星书面授权而发布，传送，或违背本文件中的任何内容或数据是严格禁止的。

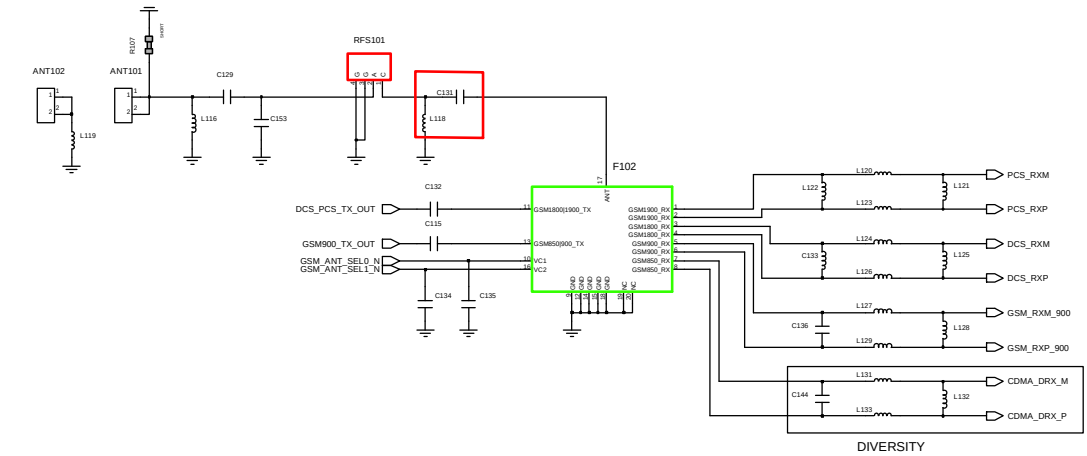

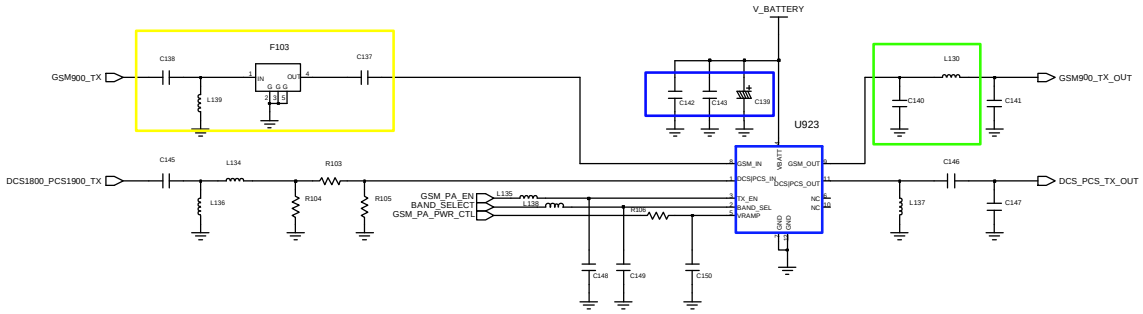

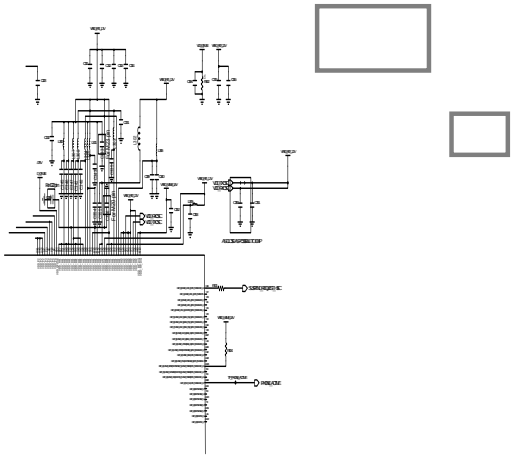

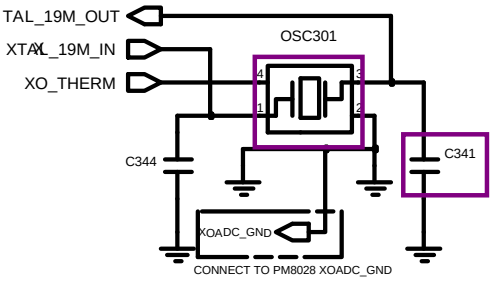

Confidential and proprietary-the contents in this service guide subject to change without prior notice.
Distribution, transmission, or infringement of any content or data from this document without Samsung's written authorization is strictly prohibited.

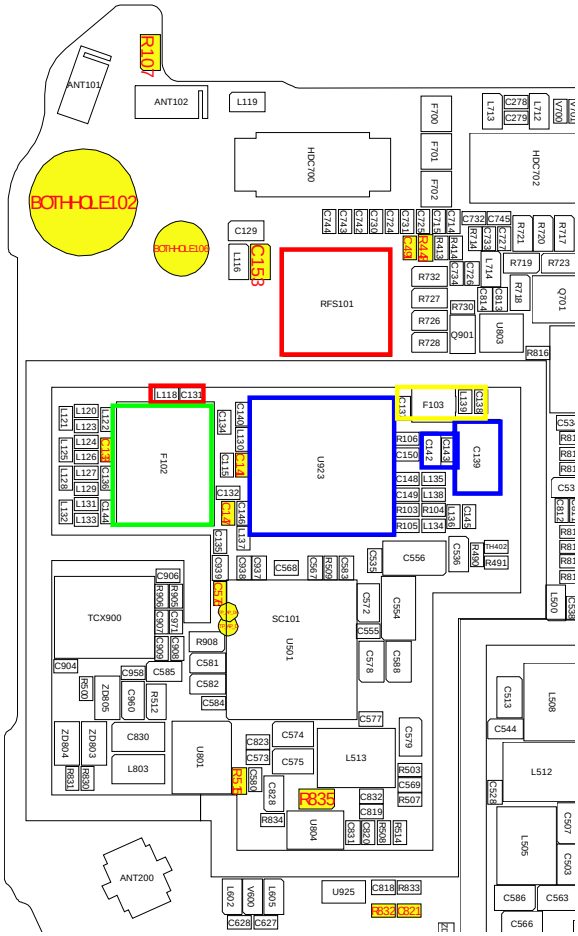

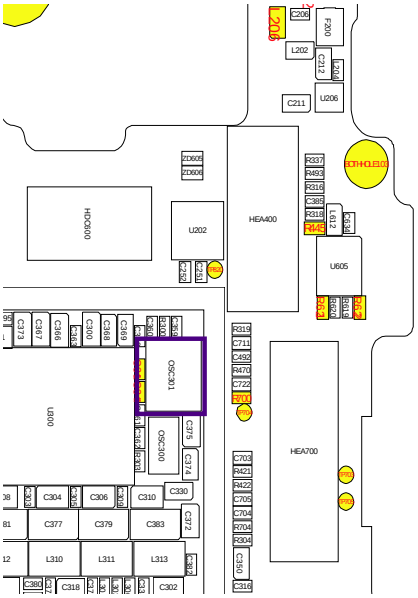

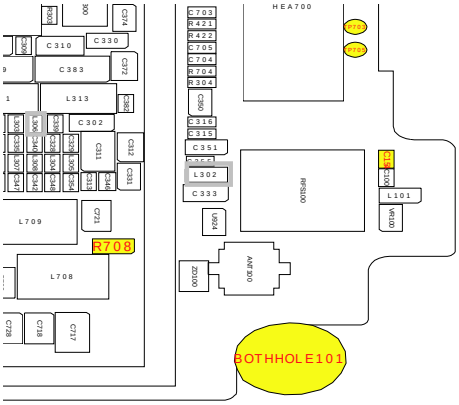

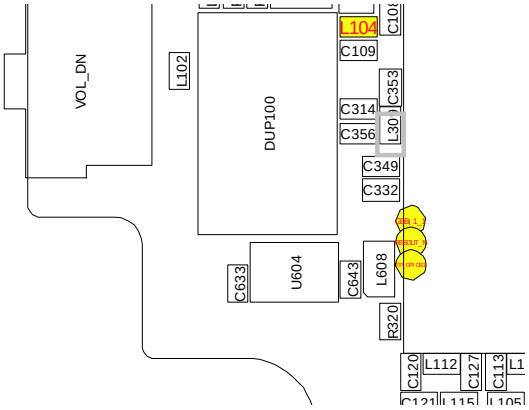

Confidential and proprietary-the contents in this service guide subject to change without prior notice.
Distribution, transmission, or infringement of any content or data from this document without Samsung's written authorization is strictly prohibited.

8-3-28.DCS1800/PCS1900 发射器

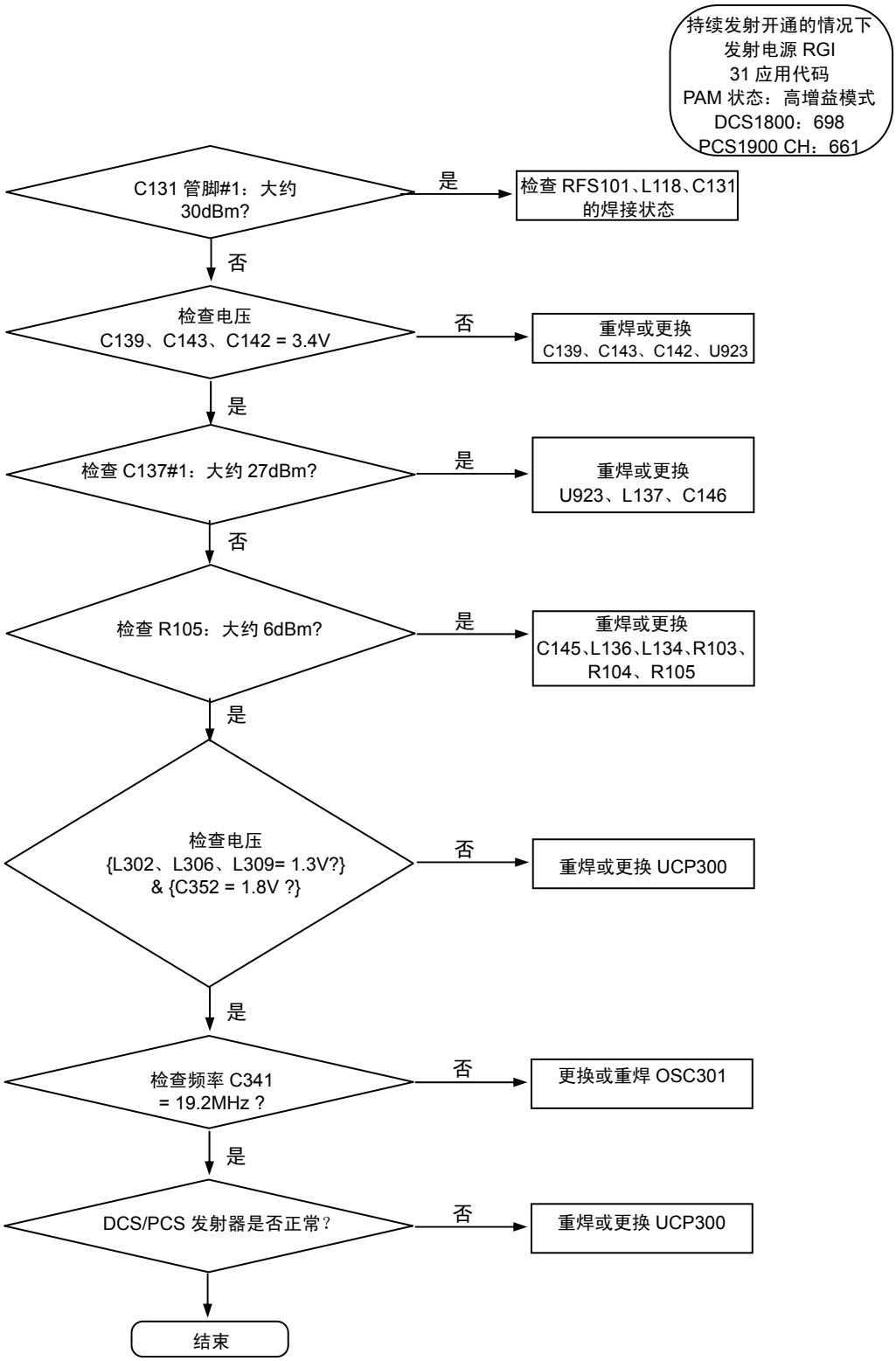

保密和所有权-本维修手册内容的变更恕不另行通知。
未经三星书面授权而发布，传送，或违背本文件中的任何内容或数据是严格禁止的。

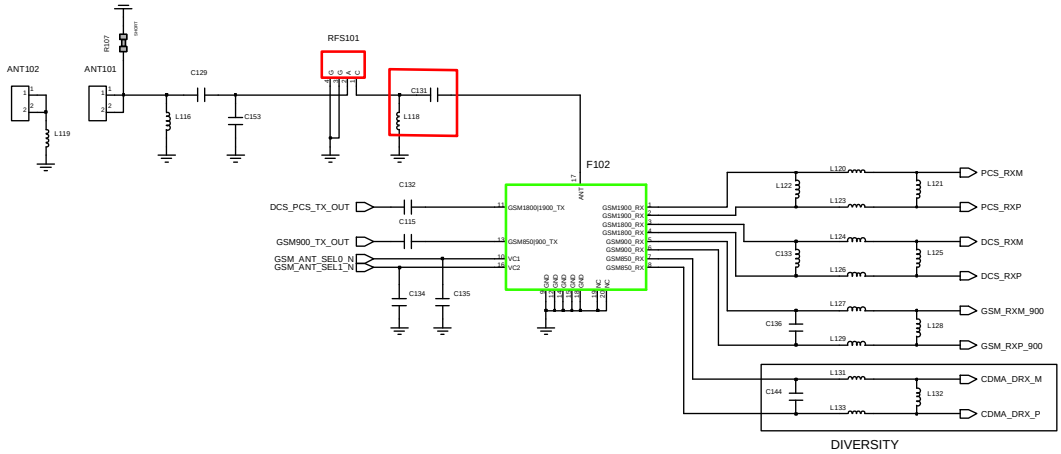

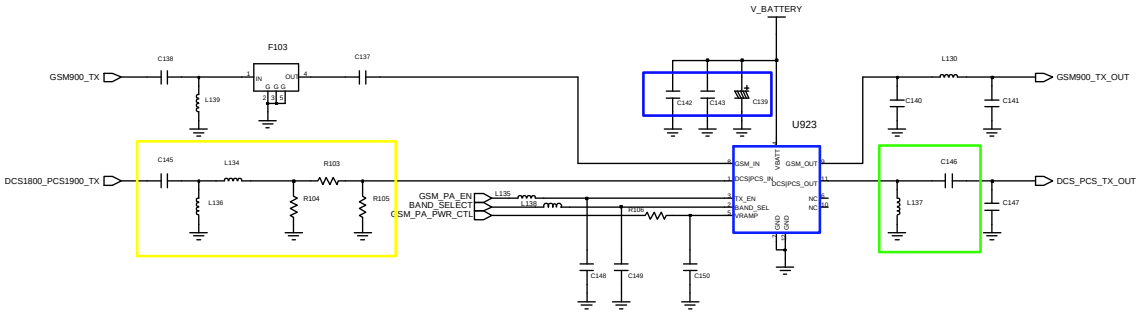

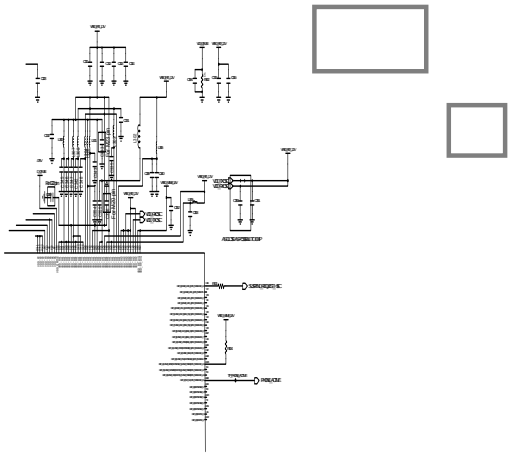

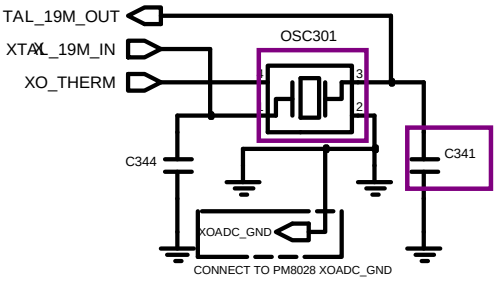

Confidential and proprietary-the contents in this service guide subject to change without prior notice.
Distribution, transmission, or infringement of any content or data from this document without Samsung's written authorization is strictly prohibited.

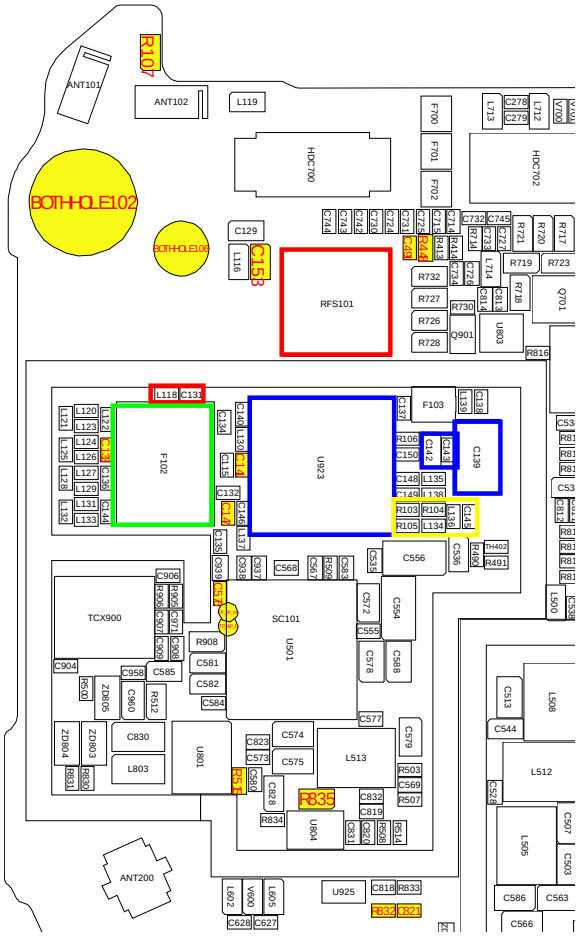

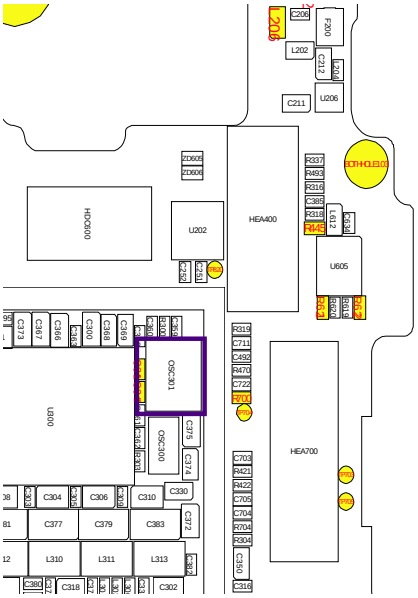

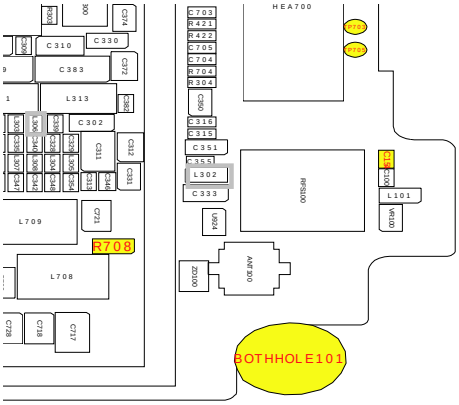

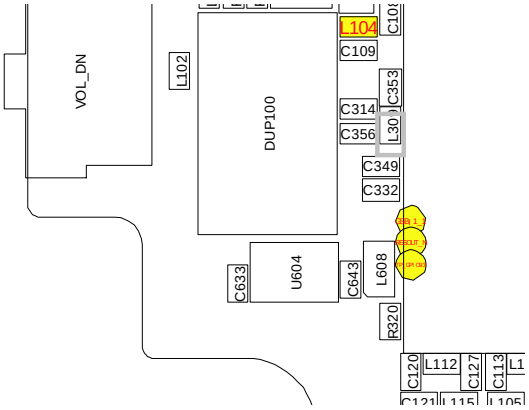

Confidential and proprietary-the contents in this service guide subject to change without prior notice.
Distribution, transmission, or infringement of any content or data from this document without Samsung's written authorization is strictly prohibited.

8-3-29.OTG

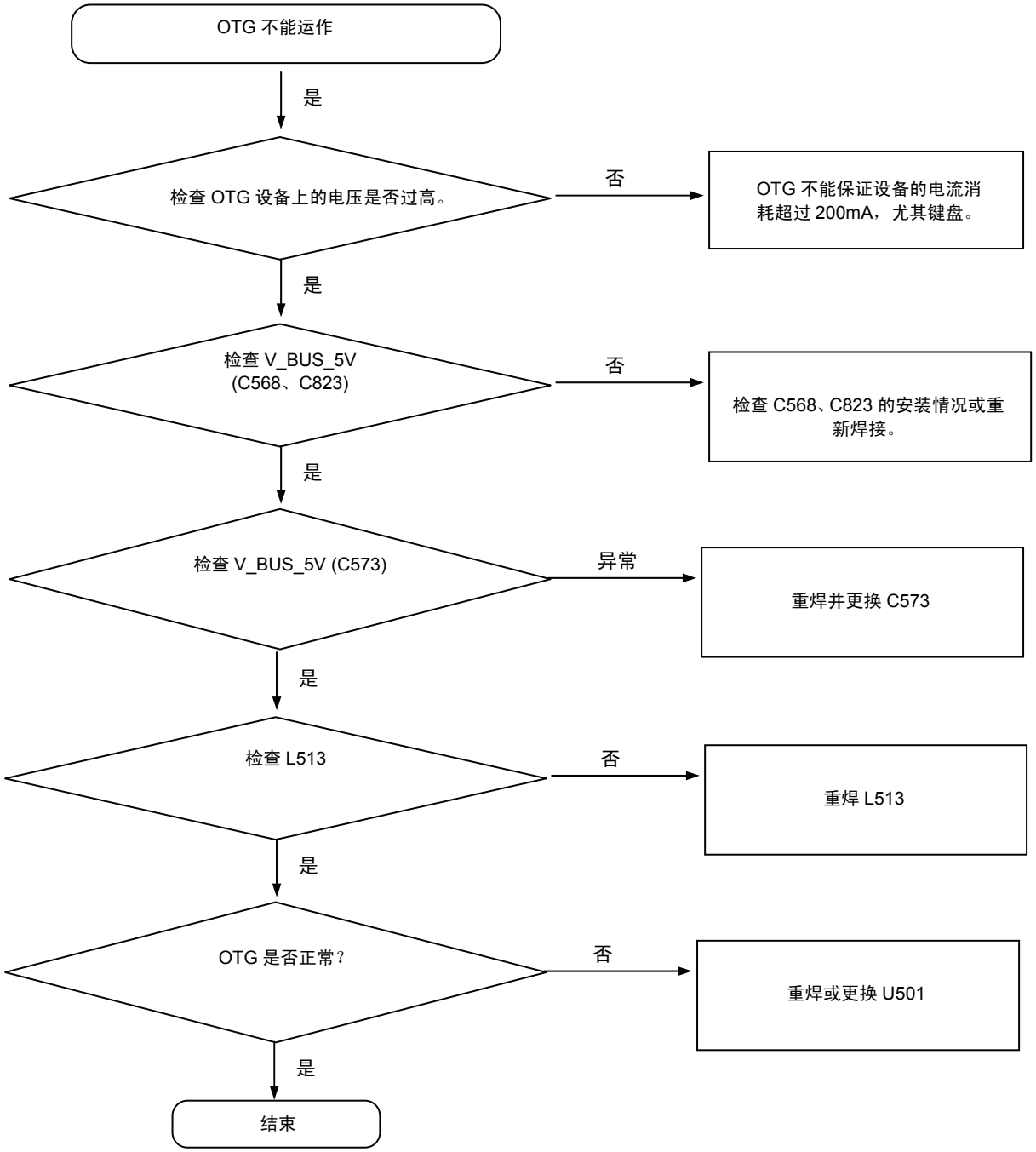

保密和所有权-本维修手册内容的变更恕不另行通知。
未经三星书面授权而发布，传送，或违背本文件中的任何内容或数据是严格禁止的。

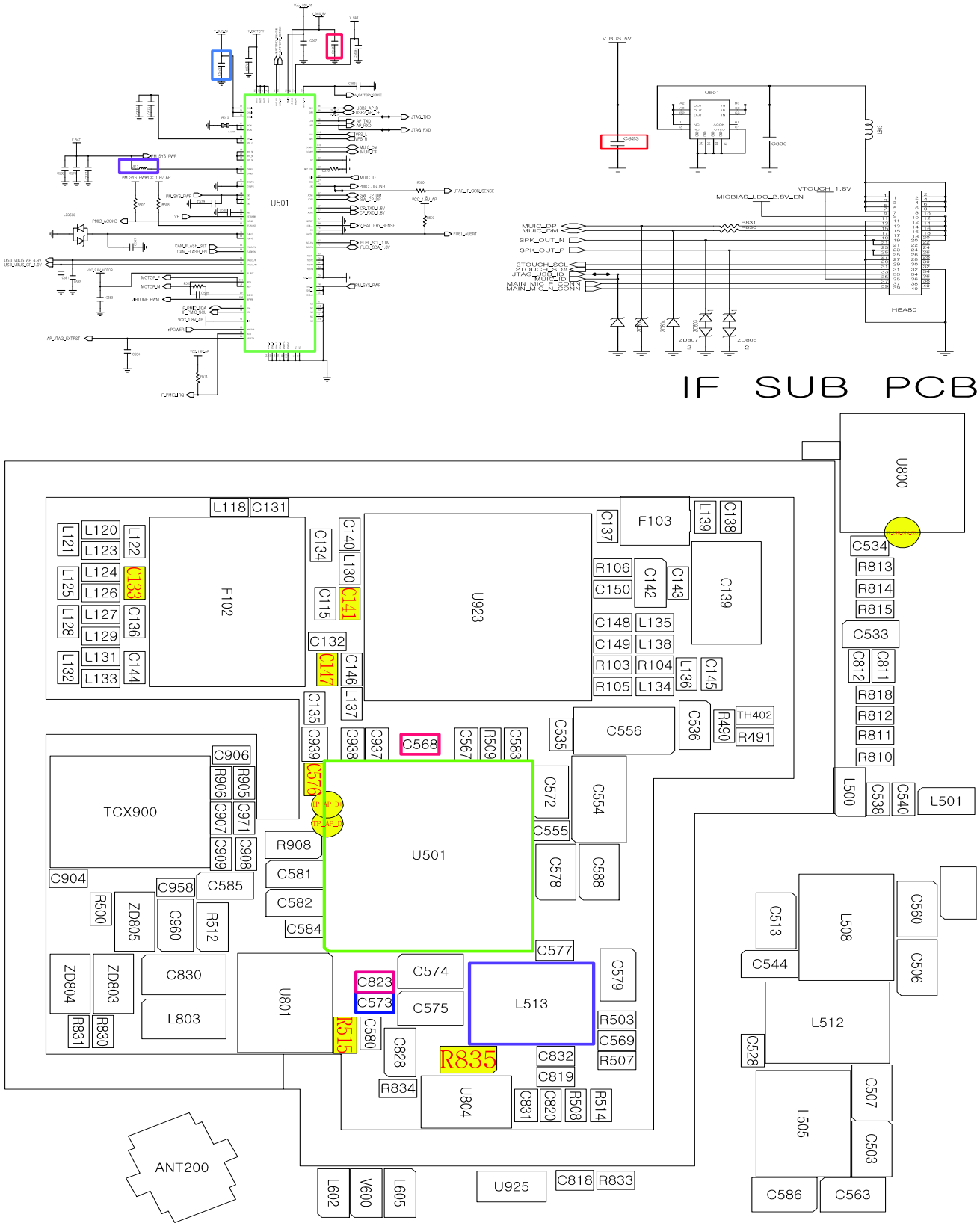

Confidential and proprietary-the contents in this service guide subject to change without prior notice.
Distribution, transmission, or infringement of any content or data from this document without Samsung's written authorization is strictly prohibited.

8-3-30.传感器部分

8-3-30-1.条码模拟器

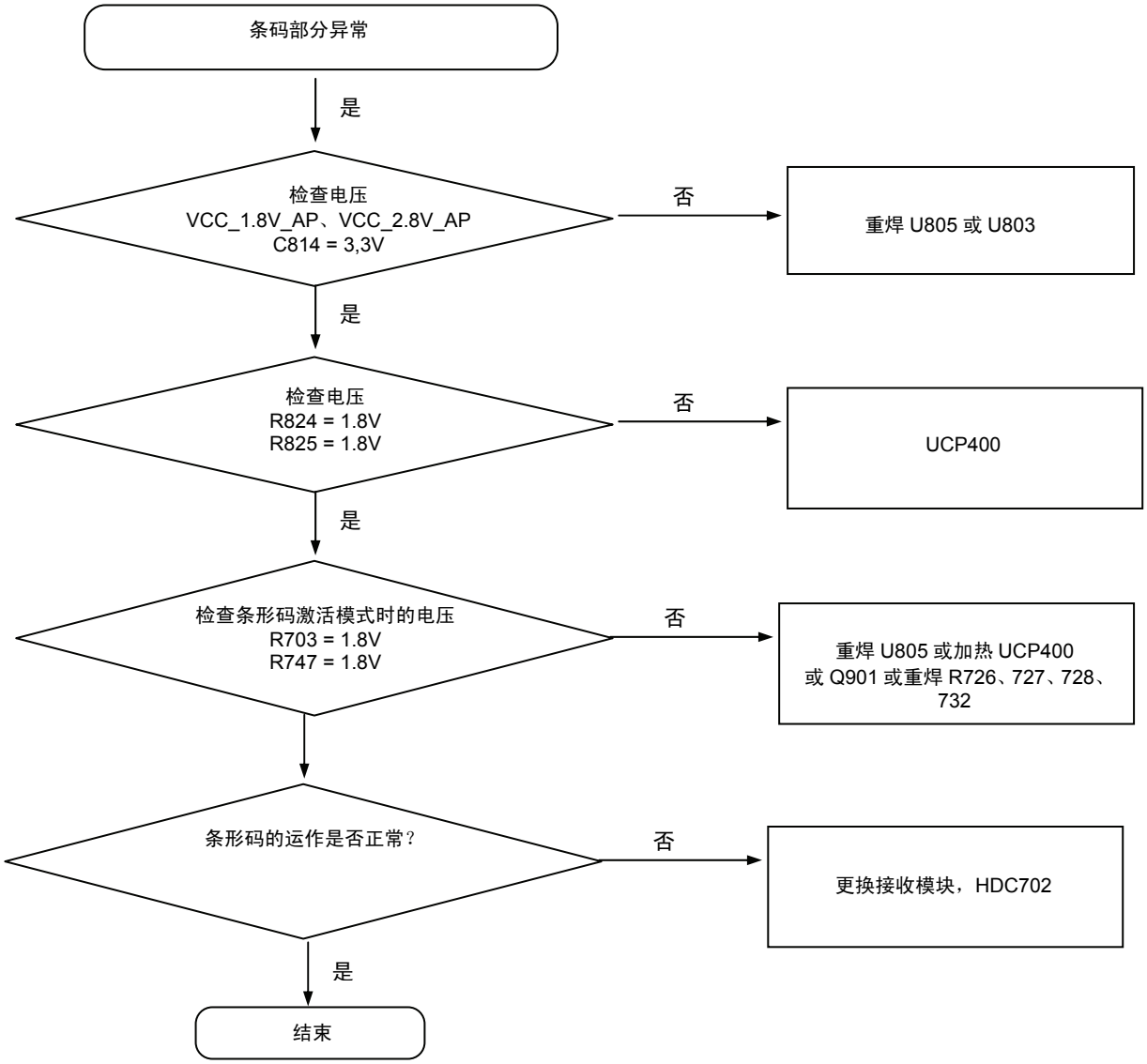

保密和所有权-本维修手册内容的变更恕不另行通知。
未经三星书面授权而发布，传送，或违背本文件中的任何内容或数据是严格禁止的。

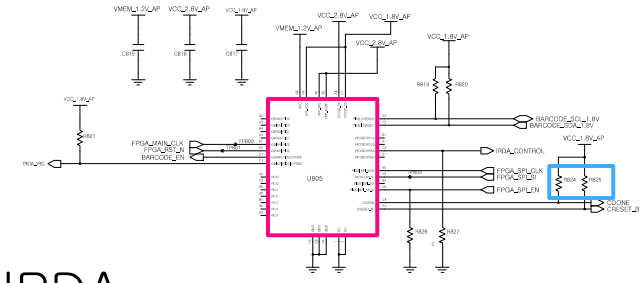

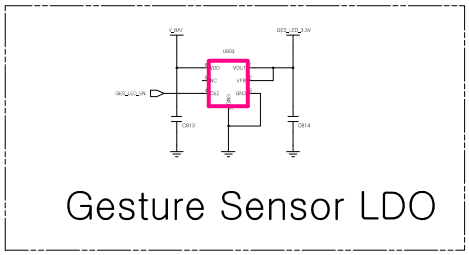

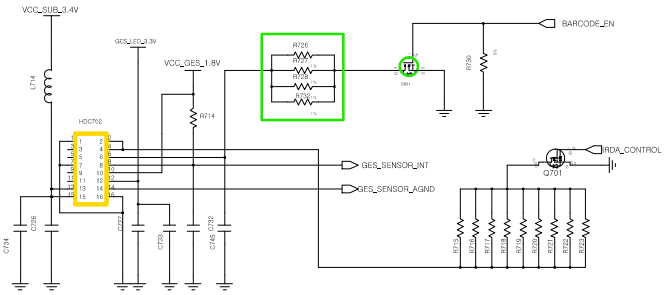

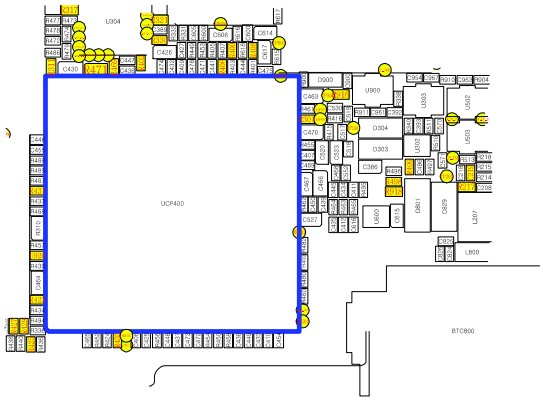

Confidential and proprietary-the contents in this service guide subject to change without prior notice.
Distribution, transmission, or infringement of any content or data from this document without Samsung's written authorization is strictly prohibited.

8-3-30-2. IR LED

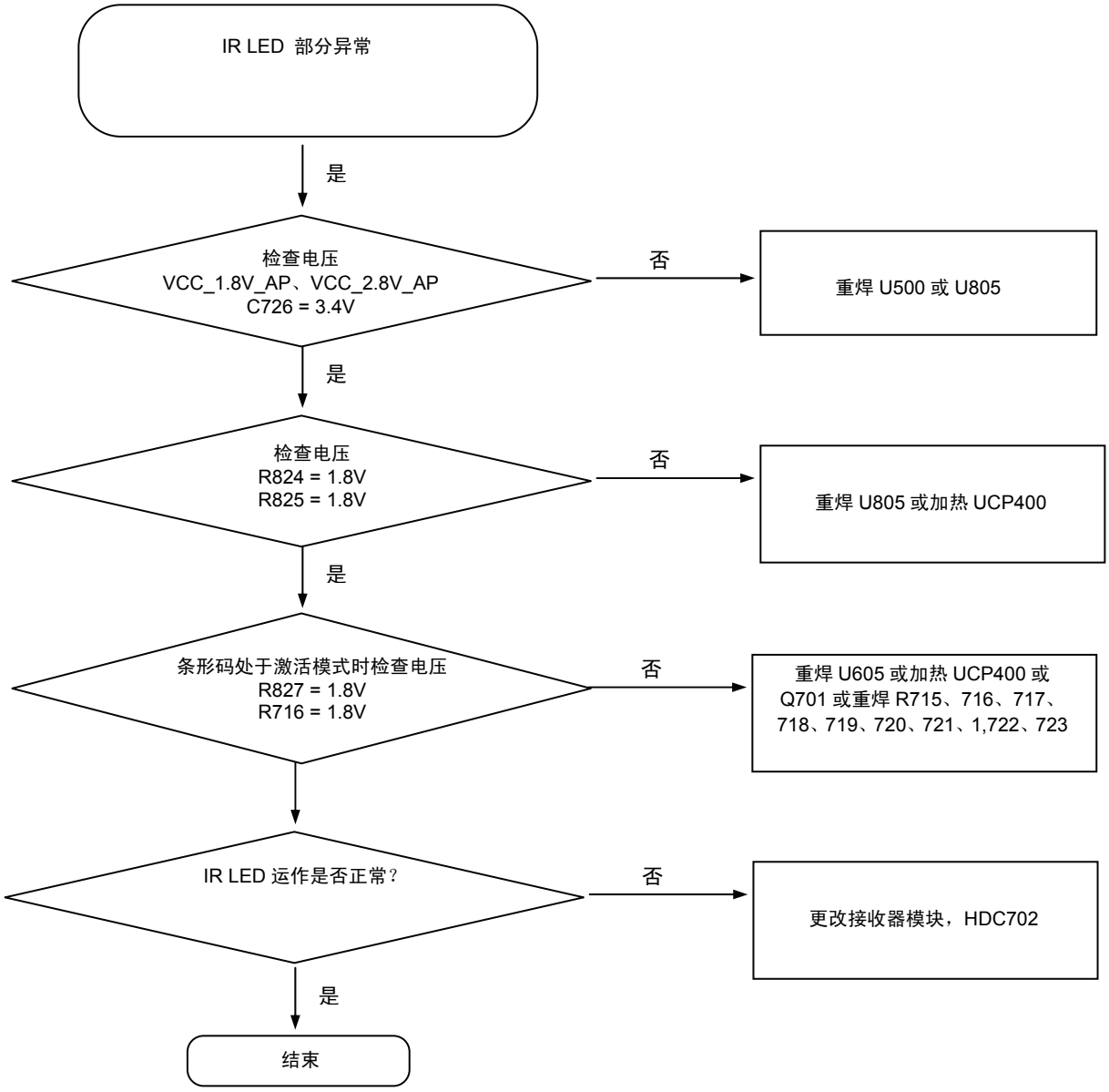

保密和所有权-本维修手册内容的变更恕不另行通知。
未经三星书面授权而发布，传送，或违背本文件中的任何内容或数据是严格禁止的。

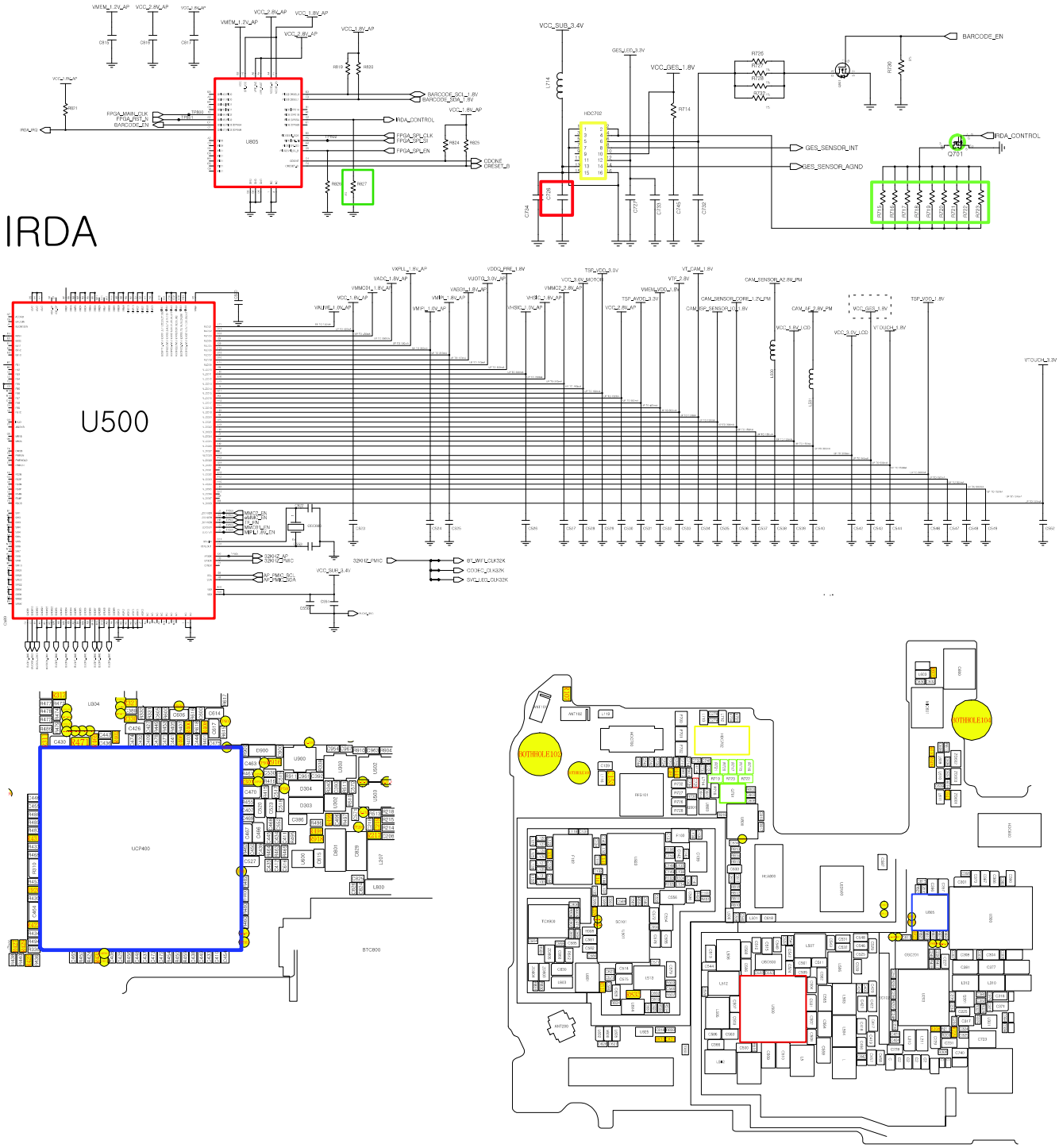

Confidential and proprietary-the contents in this service guide subject to change without prior notice.
Distribution, transmission, or infringement of any content or data from this document without Samsung's written authorization is strictly prohibited.

8-3-30-3.传感器 HUB 部分

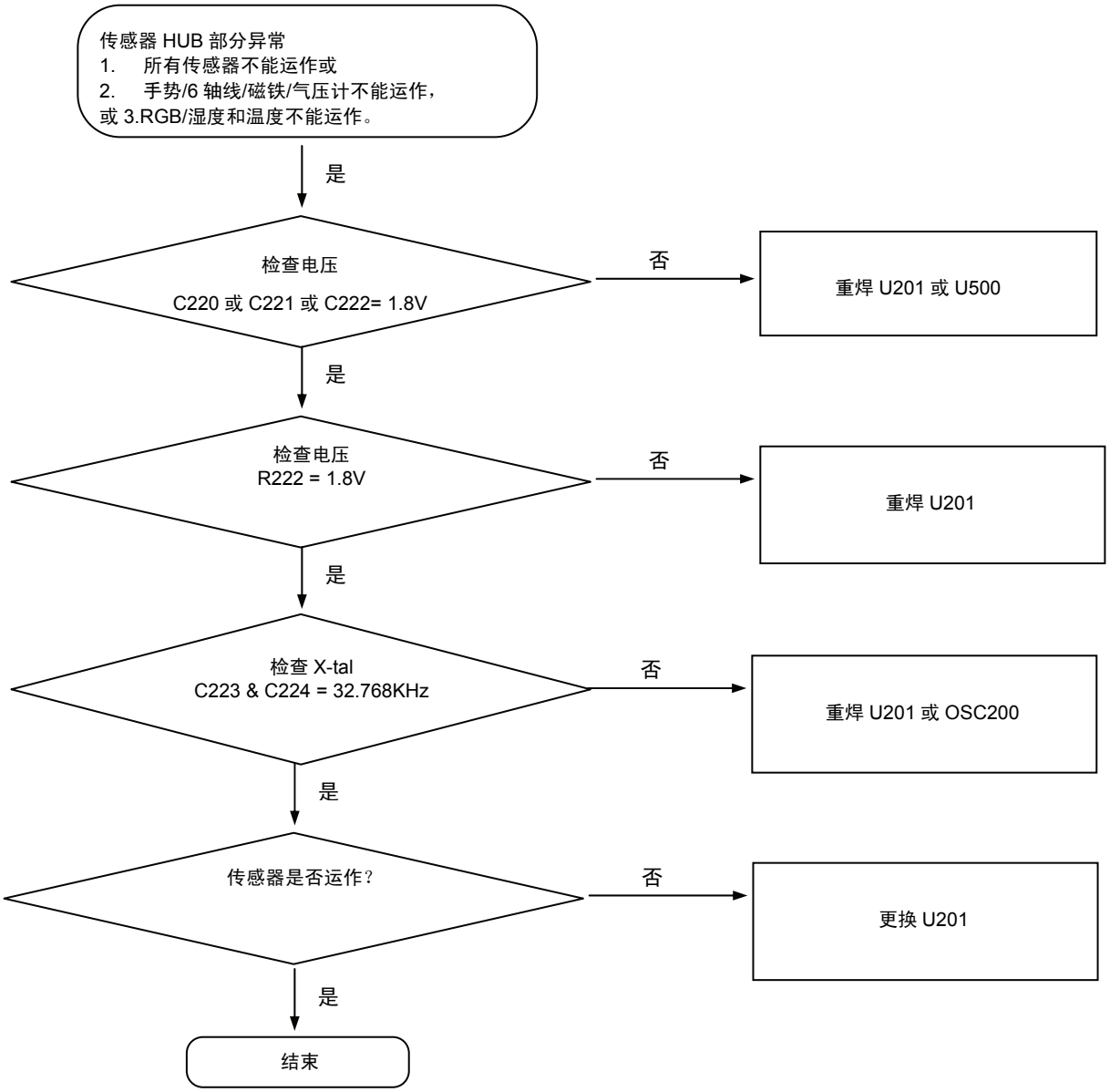

保密和所有权-本维修手册内容的变更恕不另行通知。
未经三星书面授权而发布，传送，或违背本文件中的任何内容或数据是严格禁止的。

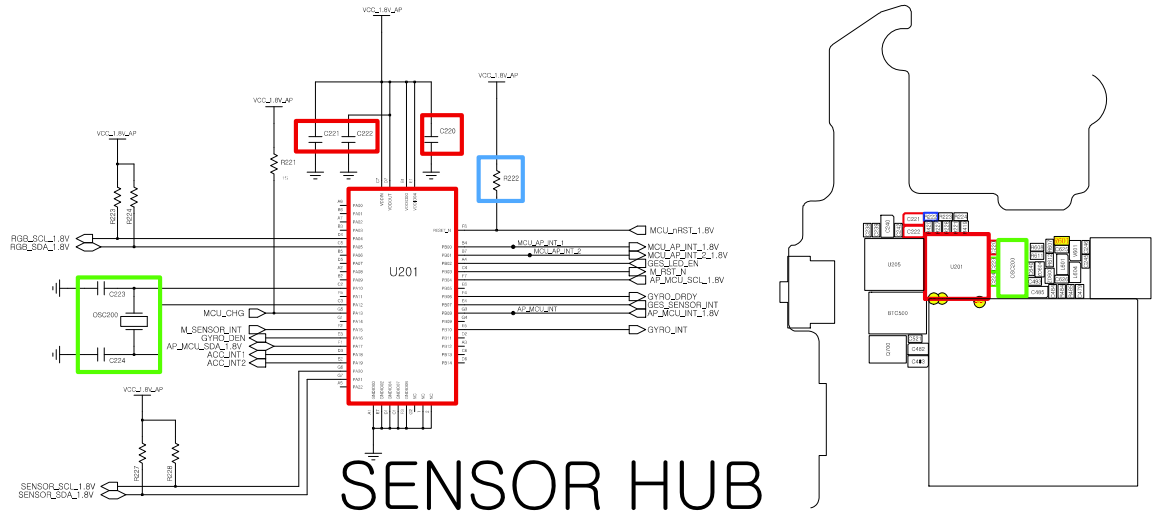

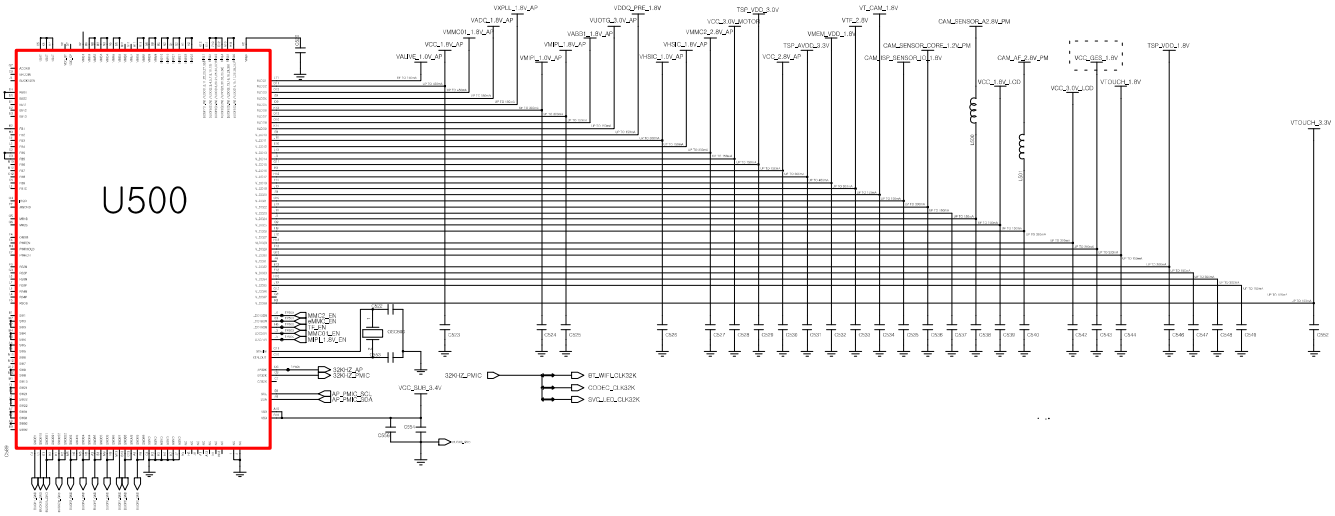

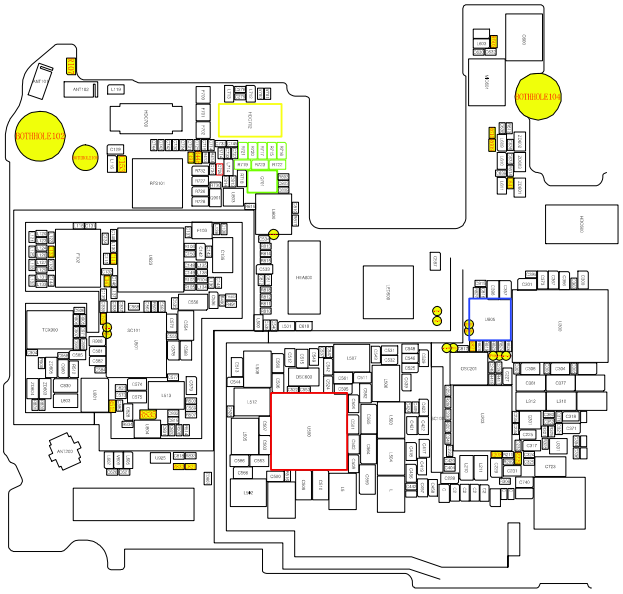

Confidential and proprietary-the contents in this service guide subject to change without prior notice.
Distribution, transmission, or infringement of any content or data from this document without Samsung's written authorization is strictly prohibited.

8-4.维修原理

-故障处（顶部视图）

● : NC

UCP400

	1	2	3	4	5	6	7	8	9	10	11	12	13	14	15	16	17	18	19	20	21	22	23	24	25	26	27	28	29	30	31	32	33	34
A	○	○	○	○	○	●	○	○	○	○	○	○	○	○	○	○	○	●	○	○	○	○	○	○	○	●	○	○	○	○	○	○	○	○
B	○	○	○	○	●	●	●	●	○	●	○	●	●	○	●	●	●	●	●	○	○	○	○	○	○	●	○	○	○	○	○	○	○	○
C	○	○	○	○	○	○	○	●	○	●	●	●	○	●	●	●	●	●	○	○	○	○	●	●	○	●	○	○	●	○	○	○	○	○
D	○	○	○	○	●	●	○	●	●	●	●	●	●	●	●	●	●	●	○	○	●	○	○	●	○	○	○	○	○	○	○	○	○	○
E	○	○	○	○	○	○	○	○	●	○	●	●	●	●	●	●	●	○	●	●	●	○	●	○	○	●	●	○	○	○	○	○	○	○
F	○	○	○	●	○	○	○	○	○	○	○	○	○	○	○	○	○	○	○	○	○	○	○	○	●	●	●	○	○	○	○	○	○	○
G	○	○	●	○	○	○	○	○	○	○	○	○	○	○	○	○	○	○	○	○	○	○	○	○	○	○	○	●	○	○	○	○	○	○
H	○	○	○	○	○	○	○	○	○	○	○	○	○	○	○	○	○	○	○	○	○	○	○	○	○	○	○	○	●	○	○	○	○	○
J	○	○	○	○	○	○	○	○	○	○	○	○	○	○	○	○	○	○	○	○	○	○	○	○	○	○	○	○	○	○	○	○	○	○
K	○	○	○	○	○	○	○	○	○	○	○	○	○	○	○	○	○	○	○	○	○	○	○	○	○	○	○	○	●	●	○	○	○	○
L	○	○	○	○	○	○	○	○	○	○	○	○	○	○	○	○	○	○	○	○	○	○	○	○	○	○	○	○	○	○	○	○	○	○
M	○	○	○	○	○	○	○	○	○	○	○	○	○	○	○	○	○	○	○	○	○	○	○	○	○	○	○	○	○	○	○	○	○	○
N	○	○	●	○	○	○	○	○	○	○	○	○	○	○	○	○	○	○	○	○	○	○	○	○	○	○	○	○	○	○	○	○	○	○
P	●	○	○	●	●	○	○	○	○	○	○	○	○	○	○	○	○	○	○	○	○	○	○	○	○	○	○	○	○	○	○	○	○	○
R	○	○	○	●	●	●	●	○	○	○	○	○	○	○	○	○	○	○	○	○	○	○	○	○	○	○	○	○	○	○	○	○	○	○
T	○	○	●	○	●	●	○	○	○	○	○	○	○	○	○	○	○	○	○	○	○	○	○	○	○	○	○	○	○	○	○	○	○	○
U	○	○	●	●	●	○	○	○	○	○	○	○	○	○	○	○	○	○	○	○	○	○	○	○	○	○	○	○	○	○	○	○	○	○
V	○	○	○	●	●	●	○	○	○	○	○	○	○	○	○	○	○	○	○	○	○	○	○	○	○	○	○	○	○	○	○	○	○	○
W	○	○	●	○	○	○	●	○	○	○	○	○	○	○	○	○	○	○	○	○	○	○	○	○	○	●	○	○	○	○	○	○	○	○
Y	○	○	○	○	○	○	○	○	○	○	○	○	○	○	○	○	○	○	○	○	○	○	○	○	○	○	○	○	○	○	○	○	○	○
AA	○	○	○	○	●	○	○	○	○	○	○	○	○	○	○	○	○	○	○	○	○	○	○	○	○	○	●	○	○	○	○	○	○	○
AB	○	○	○	○	○	●	●	○	○	○	○	○	○	○	○	○	○	○	○	○	○	○	○	○	○	○	●	○	○	○	○	○	○	○
AC	○	○	●	●	○	●	●	○	○	○	○	○	○	○	○	○	○	○	○	○	○	○	○	○	○	○	○	○	○	○	○	○	○	○
AD	○	○	○	○	●	○	●	○	○	○	○	○	○	○	○	○	○	○	○	○	○	○	○	○	○	●	○	○	○	○	○	○	○	○
AE	○	○	○	○	●	●	●	○	○	○	○	○	○	○	○	○	○	○	○	○	○	○	○	○	○	●	○	○	○	○	○	○	○	○
AF	○	○	○	○	●	●	○	○	○	○	○	○	○	○	○	○	○	○	○	○	○	○	○	○	○	○	○	○	○	●	○	○	○	○
AG	○	○	○	○	○	○	●	●	○	○	○	○	○	○	●	○	○	○	○	○	○	○	○	○	○	○	○	○	●	○	○	○	○	○
AH	○	○	○	○	○	○	○	●	●	○	○	○	○	●	●	●	○	○	○	○	●	●	○	○	○	○	○	●	○	○	○	○	○	○
AJ	○	○	○	○	○	○	○	○	○	○	○	○	●	●	○	○	○	●	●	●	○	●	●	○	○	○	○	●	○	○	○	○	○	○
AK	○	○	○	○	○	○	○	○	○	○	○	○	●	○	○	○	○	○	●	○	○	●	●	○	○	○	○	●	○	●	○	○	○	○
AL	○	○	○	○	○	○	○	○	○	○	●	○	●	●	○	○	○	○	○	○	○	○	○	○	○	○	○	○	○	○	○	○	●	○
AM	○	○	○	○	○	○	○	○	○	○	○	○	●	○	●	●	○	○	○	○	○	○	○	○	○	○	●	●	○	●	○	○	○	○
AN	○	○	○	○	○	○	○	○	○	○	○	○	○	○	○	●	○	○	○	○	○	○	○	○	○	○	●	●	○	●	○	○	○	○
AP	○	○	○	○	○	○	○	○	○	○	○	○	○	○	○	○	○	○	○	○	○	○	○	○	○	○	○	○	○	○	○	○	○	○

保密和所有权-本维修手册内容的变更恕不另行通知。
未经三星书面授权而发布，传送，或违背本文件中的任何内容或数据是严格禁止的。

UCP300

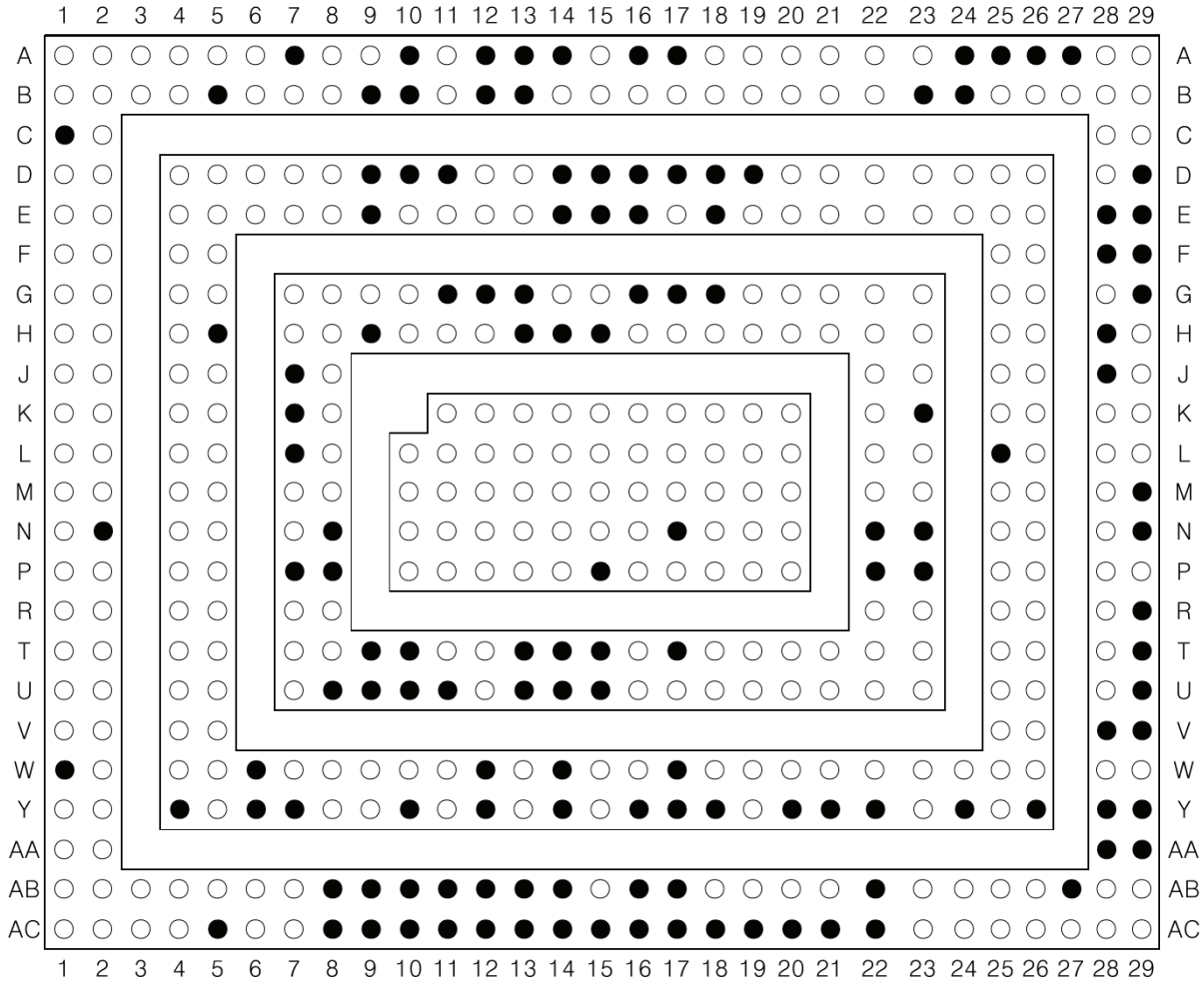

保密和所有权-本维修手册内容的变更恕不另行通知。
未经三星书面授权而发布，传送，或违背本文件中的任何内容或数据是严格禁止的。

UCP900

	1	2	3	4	5	6	7	8	9	10	11	12	13	14	15	16	17	18	19	20	21	22	23
A	○	●	○	○	○	○	○	○	○	●	●	○	○	●	○	○	●	○	●	●	●	○	○
B	○	○	○	○	○	○	○	○	●	●	●	●	●	●	●	○	●	○	○	○	○	○	○
C	○	○	○	○	○	○	●	○	○	○	●	●	●	●	●	●	●	○	○	○	○	○	●
D	○	○	○																		○	○	○
E	○	○	○		○	○	●	●	○	○	●	●	●	●	●	○	○	○	○		○	○	○
F	○	○	○		●	○	●	●		●	●	●	●	●	○	○	○	○	○		○	○	○
G	○	○	○		○	●												○	○		○	○	○
H	○	○	○		○	○			○	●	○	●	○	○	●	●		○	○		○	○	○
J	○	○	○		●	○		○	○	○	○	○	○	○	●	●		○	○○		○	○	○
K	○	○	○		○	●		○	○	○	○	○	○	○	○	○		○	○		○	●	●
L	○	○	○		○	○		○	○	○	○	○	○	○	○	○		○	○		○	●	●
M	○	○	○		●	●		○	○	○	○	○	○	○	○	○		○	○		○	○	○
N	○	○	○		○	○		○	○	○	○	○	○	○	○	○		○	○		○	●	○
P	○	○	○		●	○		○	○	○	○	○	○	○	○	○		●	○		○	●	○
R	○	○	○		○	○		○	○	○	○	○	○	○	○	○		○	○		○	●	○
T	○	○	○		○	○		○	○	○	●	○	○	○	○	○		○	●		○	○	○
U	○	○	○		○	○												●	●		○	○	●
V	●	●	○		○		●	●	●	○	○	●	○	○	○	○	●	●	○		○	○	○
W	●	●	●		○	●	●	●	●	●	●	○	○	○	○	○	●	●	●		○	●	●
Y	●	●	●																		●	○	○
AA	●	●	○	●	●	●	●	●	○	○	○	○	○	○	○	○	○	○	○	○	●	○	○
AB	●	○	●	●	●	○	○	●	○	○	○	○	○	○	○	○	○	●	●	●	●	●	○
AC	○	○	●	○	○	○	○	○	○	●	○	●	○	○	○	○	○	○	○	●	○	○	●

保密和所有权-本维修手册内容的变更恕不另行通知。
未经三星书面授权而发布，传送，或违背本文件中的任何内容或数据是严格禁止的。

U300

	A	B	C	D	E	F	G	H	J	K	L	M	N	P	R	T	
1	○	○	○	○	○	○	○	●	○	○	○	○	○	○	●	●	1
2	○	●	●	○	●	●	○	○	●	○	○	○	○	○	○	●	2
3	●	●													○	●	3
4	○	○		●	○	○	●	●	●	●	○	○	○		●	●	4
5	○	○		○	○		○	○	○	○		○	○		●	●	5
6	○	○		●	○		○	○	○	○		○	●		●	○	6
7	○	○		●	●		○	○	○	○		●	●		●	●	7
8	○	●		○	●	●	○	●	○	○	○	●	●		●	○	8
9	○	●													●	●	9
10	●	○	○	○	○	○	○	○	○	○	○	●	○	●	●	●	10
11	●	○	○	○	○	○	○	●	○	○	○	○	○	○	●	○	11
	A	B	C	D	E	F	G	H	J	K	L	M	N	P	R	T	

U500

	1	2	3	4	5	6	7	8	9	10	11	12	13	
A	●	○	○	○	○	○	○	○	○	○	○	○	●	A
B	○	○	○	○	○	○	○	○	○	○	○	○	○	B
C	○	○	○	○	○	○	●	○	○	○	○	○	○	C
D	○	○	○	○	○	○	○	○	○	○	○	○	○	D
E	○	○	○	○	●	○	○	○	○	○	○	○	○	E
F	○	○	○	○	○	○	○	●	○	○	○	○	○	F
G	○	○	○	○	○	○	○	●	○	○	○	●	○	G
H	○	○	○	○	●	○	○	○	○	○	○	○	○	H
J	○	○	○	○	○	○	○	●	○	○	○	○	○	J
K	○	○	○	○	○	○	○	○	○	○	○	○	○	K
L	○	○	○	○	○	○	○	○	○	○	○	●	○	L
N	●	○	○	○	○	○	○	○	○	○	○	○	●	N
	1	2	3	4	5	6	7	8	9	10	11	12	13	

保密和所有权-本维修手册内容的变更恕不另行通知。
未经三星书面授权而发布，传送，或违背本文件中的任何内容或数据是严格禁止的。